LVM20A415

RELÈ DI LIVELLO, ESECUZIONE MODULARE, MONOTENSIONE. RIPRISTINO AUTOMATICO, 380...415VAC

Denominazione del prodotto			Controlli di livello per funzione di svuotamento. Monotensione. Versione modulare
Tipo			LVM20
Funzione			Funzione svuotamento
Alimentazione ausiliaria			
Tipologia di alimentazione			Singola tensione
Tensione nominale di alimentazione ausiliaria Us AC			
	min	VAC	380
	max	VAC	415
Campo di funzionamento tensione			0.85...1.1 Us
Frequenza nominale		Hz	50/60
Potenza assorbita max		VA	3.5
Potenza massima dissipata		W	1.8
Caratteristiche di uscita			
Numero di sonde applicabili		N°	3
Tipo sonde			Sonde e portaelettrodi: SN1 / SCM / CGL / PS31 / PS3S o similari
Tensione in uscita per le sonde			7.5 VAC
Sensibilità		kohm	2.5...50
Tempi di ritardo			
Tempo di intervento		s	≤0.6
Tempo di rispistino		s	≤0.75
Uscite a relè			
Numero di relè		N°	1
Stato del relè			Normalmente eccitato, diseccitati allo sgancio
Configurazione contatti			1 contatto in scambio
Tensione di funzionamento nominale AC (IEC)		VAC	250
Massima tensione di commutazione		VAC	400
Corrente convenzionale termica in aria libera Ith IEC		A	8
Designazione secondo UL/CSA e IEC/EN 60947-5-1			B300
Durata elettrica (con carico nominale)		cycles	105
Durata meccanica		cycles	30x106
Segnalazioni			

Le caratteristiche descritte in questo documento sono suscettibili in qualsiasi momento ad evoluzioni o modifiche. Le descrizioni, i dati tecnici e funzionali, i disegni e le istruzioni sul depliant sono da considerarsi solo come indicativi, e pertanto non possono avere nessun valore contrattuale.

Segnalaz.			1 LED verde per l'accensione 1 LED rosso per stato relè
Connessioni			
Attacchi tipo			A vite
Coppia di serraggio terminali			
	max	Nm	0.8
	max	Ibin	7
Sezione conduttori			
AWG/Kcmil			
	min	AWG	24
	max	AWG	12
IEC			
	min	mm²	0.2
	max	mm²	4
Lunghezza massima del cavo		m / ft	800m max / sensitivity 2.5kΩ 150m max / sensitivity 25kΩ 100m max / sensitivity 50kΩ Calculated using 600V 3-core 0.75mm2 section cables.
Isolamenti			
Tensione nominale di isolamento Ui		V	415
Tensione nominale di tenuta ad impulso (Uimp)		kV	6
Tensione di tenuta alla frequenza di esercizio		kV	4
Doppio isolamento alimentazione / relè / sonde		VAC	≤250
Condizioni ambientali			
Temperatura			
Temperatura di impiego			
	min	°C	-20
	max	°C	+60
Temperatura di stoccaggio			
	min	°C	-30
	max	°C	+80
Custodia			
Esecuzione			Modulare
N° di moduli			2
Materiale			Poliammide autoestinguente
Montaggio			Guida DIN 35mm (IEC / EN 60715) o tramite viti con clip estraibili
Grado di protezione (IEC)			IP40 frontale; IP20 sui terminali
Dimensioni (L x A x P)		mm	35.8 x 104.7 x 64.9
Peso prodotto		g	215
Dimensioni			

Le caratteristiche descritte in questo documento sono suscettibili in qualsiasi momento ad evoluzioni o modifiche. Le descrizioni, i dati tecnici e funzionali, i disegni e le istruzioni sul depliant sono da considerarsi solo come indicativi, e pertanto non possono avere nessun valore contrattuale.

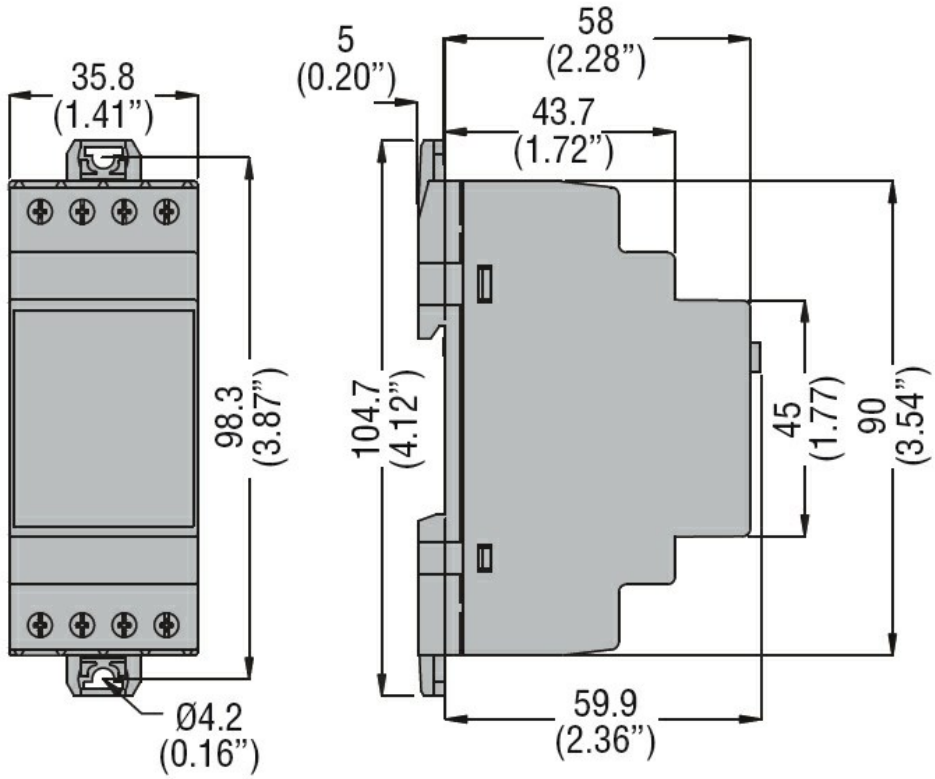

Schemi elettrici

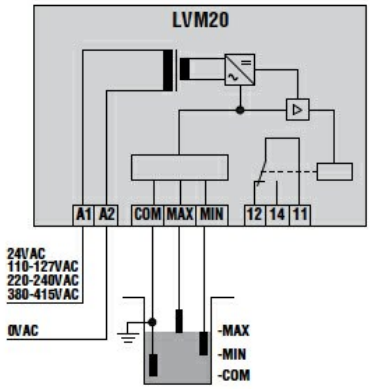

Omologazioni e conformità

Conformità	
	CSA C22.2 n° 14
	IEC/EN 60255-5
	IEC/EN 61000-6-2
	IEC/EN 61000-6-3
	UL508
Omologazioni	
	cULus
	EAC

Le caratteristiche descritte in questo documento sono suscettibili in qualsiasi momento ad evoluzioni o modifiche. Le descrizioni, i dati tecnici e funzionali, i disegni e le istruzioni sul depliant sono da considerarsi solo come indicativi, e pertanto non possono avere nessun valore contrattuale.