# RF200100

RELÈ PROTEZIONE MOTORE, SENSIBILE ALLA MANCANZA FASE, RIPRISTINO MANUALE O AUTOMATICO, 60...100A

| | | | |
|---|---|---|---|
| Denominazione del prodotto | | | RF200 |
| Tipo | | | Motor protection relay |
| **Caratteristiche generali** | | | |
| Numero di poli | | nr. | 3 |
| Categoria di sovratensione | | | III |
| Grado di inquinamento | | | 3 |
| Grado di protezione IP frontale | | | IP20 |
| Tipo di sganciatore | | | Termico |
| Fusibile di protezione | | | |
| | gG (IEC) | A | 160 |
| | aM (IEC) | A | 100 |
| | K5 (UL) | A | 500 |
| Sensibilità alla mancanza di fase | | | No |
| Modalità di reset | | | Manuale o automatico |
| **Caratteristiche del circuito di potenza** | | | |
| Tensione nominale di isolamento IEC/EN | | V | 1000 |
| Tensione nominale di tenuta ad impulso (Uimp) | | kV | 6 |
| Tensione di funzionamento nominale | | V | 690 |
| Frequenza di impiego | | | |
| | min | Hz | 50 |
| | max | Hz | 60 |
| Corrente di impiego Ie | | | |
| | Corrente di impiego min | A | 60 |
| | Corrente di impiego max | A | 100 |
| Classe di intervento | | | 10A |
| Pulsante di test | | | Si |
| Indicazione intervento | | | Si |
| Attacchi | | | |
| | tipo | | screw and flat washer |
| | vite | | M8 |
| | larghezza morsetto | mm | 20 |
| | utensile | | Bar 13mm |
| Coppia di serraggio terminali | | | |
| | min | Nm | 18 |
| | max | Nm | 18 |
| | min | Ibin | 13.3 |
| | max | Ibin | 13.3 |
| **Caratteristiche del circuito ausiliario** | | | |
| Contatti ausiliari | | | |
| | NA | nr. | 1 |
| | NC | nr. | 1 |
| Tensione nominale di isolamento IEC/EN Ausiliaria | | V | 690 |


Le caratteristiche descritte in questo documento sono suscettibili in qualsiasi momento ad evoluzioni o modifiche. Le descrizioni, i dati tecnici e funzionali, i disegni e le istruzioni sul depliant sono da considerarsi solo come indicativi, e pertanto non possono avere nessun valore contrattuale.

| | | | |
|---|---|---|---|
| Tensione nominale di tenuta ad impulso (Uimp) Ausiliaria | | kV | 6 |
| Tensione di funzionamento nominale Ausiliaria | | V | 690 |
| Corrente di impiego AC15 | | | |
| | 24V | A | 3 |
| | 120V | A | 3 |
| | 240V | A | 1.5 |
| | 380V | A | 0.95 |
| | 480V | A | 0.75 |
| | 500V | A | 0.72 |
| | 600V | A | 0.6 |
| Corrente di impiego DC13 | | | |
| | 125V | A | 0.11 |
| | 600V | A | 0.22 |
| Corrente convenzionale termica in aria libera Ith IEC | | A | 10 |
| Attacchi | | | |
| | tipo Circuito ausiliario | | Vite e rondella |
| | vite Circuito ausiliario | | M3,5 |
| | larghezza morsetto Circuito ausiliario | mm | 8 |
| | utensile Circuito ausiliario | | Phillips 2 |
| Sezione dei conduttori | | | |
| | Flessibili senza terminale max circuito ausiliario | mm² | 2.5 |
| | Flessibili con terminale max Circuito ausiliario | mm² | 2.5 |
| Coppia di serraggio terminali | | | |
| | min Circuito ausiliario | Nm | 0.8 |
| | max Circuito ausiliario | Nm | 1 |
| | min Circuito ausiliario | Ibin | 0.59 |
| | max Circuito ausiliari | Ibin | 0.74 |
| Designazione secondo UL/CSA e IEC/EN 60947-5-1 | | | B600-R300 |
| **Condizioni ambientali** | | | |
| Temperatura di impiego | | | |
| | min | °C | -25 |
| | max | °C | 60 |
| Temperatura di stoccaggio | | | |
| | min | °C | -50 |
| | max | °C | 70 |
| Temperatura di compensazione | | | |
| | min | °C | -20 |
| | max | °C | 60 |
| Altitudine massima | | m | 3000 |
| **Caratteristiche meccaniche** | | | |
| Posizione di montaggio | | | |
| | Normale | | Piano verticale |
| | Ammessa | | ±30° |
| Peso prodotto | | g | 2150 |
| **Dati tecnici UL** | | | |
| Full-load current (FLA) per motore trifase | | | |
| | a 480V | A | 100 |
| | a 600V | A | 100 |
| **Dimensioni** | | | |


Le caratteristiche descritte in questo documento sono suscettibili in qualsiasi momento ad evoluzioni o modifiche. Le descrizioni, i dati tecnici e funzionali, i disegni e le istruzioni sul depliant sono da considerarsi solo come indicativi, e pertanto non possono avere nessun valore contrattuale.

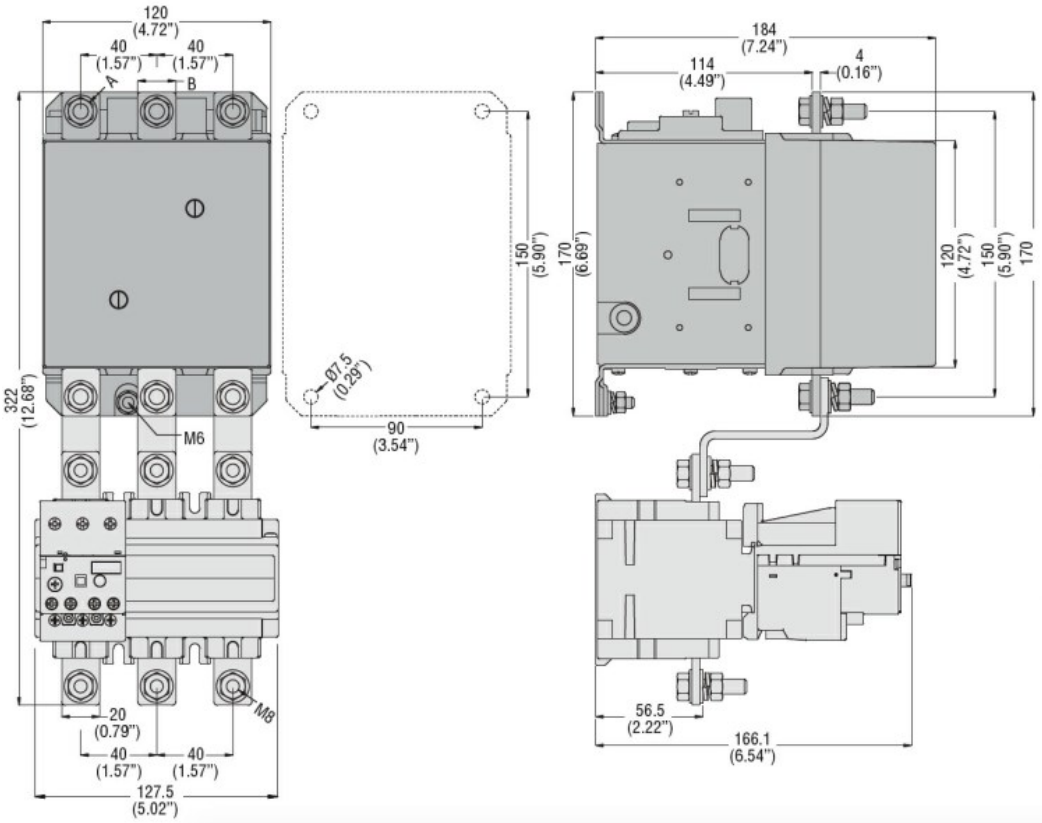


| CONTACTOR TYPE | A | B |
|---|---|---|
| B115 | M6 | 15 (0.59") |
| B145 | M8 | 20 (0.79") |
| B180 | M8 | 20 (0.79") |

## Schemi elettrici

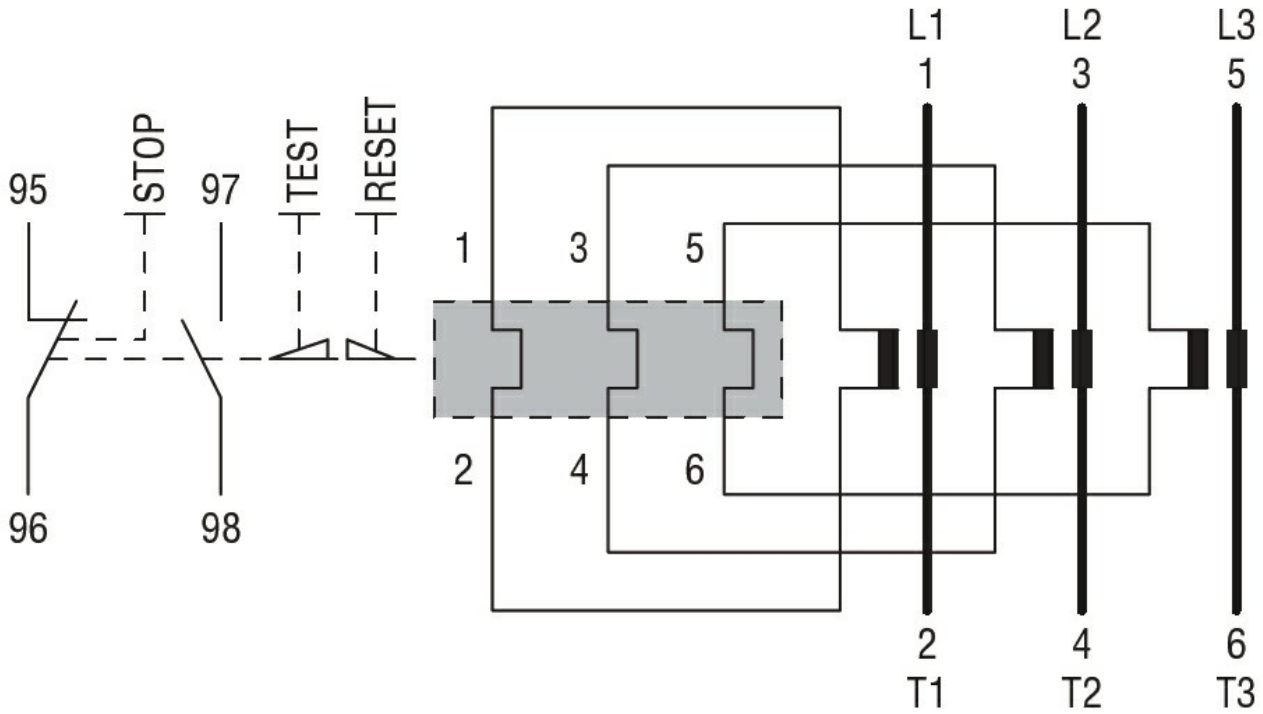


## Omologazioni e conformità

Omologazioni

| |
|---|
| CSA C22.2 n° 14 |
| IEC/EN 60947-1 |
| IEC/EN 60947-4-1 |
| UL508 |

Certificazioni


Le caratteristiche descritte in questo documento sono suscettibili in qualsiasi momento ad evoluzioni o modifiche. Le descrizioni, i dati tecnici e funzionali, i disegni e le istruzioni sul depliant sono da considerarsi solo come indicativi, e pertanto non possono avere nessun valore contrattuale.

| |
|---|
| cULus |
| EAC |


Le caratteristiche descritte in questo documento sono suscettibili in qualsiasi momento ad evoluzioni o modifiche. Le descrizioni, i dati tecnici e funzionali, i disegni e le istruzioni sul depliant sono da considerarsi solo come indicativi, e pertanto non possono avere nessun valore contrattuale.