RS11310

FINECORSA A FUNE PER ARRESTO SEMPLICE, DIMENSIONI SECONDO EN 50047, SENZA PULSANTE DI RIARMO, CONTATTI 1NA+1NC A SCATTO. ANELLO IN ACCIAIO

Denominazione del prodotto			Finecorsa a fune senza pulsante di riarmo - EN 50047
Tipo			RS11310
Caratteristiche dei contatti			
Tipo di contatto			1NA+1NC Scatto
Corrente convenzionale termica Ith		A	10
Tensione nominale di isolamento Ui		V	250
Protezione da contro cortocircuito con fusibili		Class/A	Fusibile rapido 10 gG / SC
Velocità di commutazione			
	min	m/s	0.5
	max	m/s	1.5
Corrente convenzionale termica in aria libera Ith IEC		A	10
Resistenza per polo (valore medio)		mΩ	<10
Caratteristiche meccaniche			
Forza di azionamento			
		N	25
		Ib	5.6
Coppia di serraggio (Max)			
Fissaggio finecorsa			
		Nm	2.5
		lbin	22.1
Terminali			
		Nm	0.8
		lbin	7
Fissaggio vite del coperchio custodia			
		Nm	0.8
		lbin	7
Sezione dei conduttori			
AWG/Kcmil			
	min		16
	max		14
IEC			
	min	mm²	1 or 2
	max	mm²	2.5
Connessione cablaggio			Vite con serrafilo autosollevante
Tipo ingresso cavi			PG11
Peso prodotto		g	90
Manovre			
Durata meccanica		cycles	>10000000
Manovra meccanica		cycles/h	3600
Condizioni ambientali			
Temperatura			

Le caratteristiche descritte in questo documento sono suscettibili in qualsiasi momento ad evoluzioni o modifiche. Le descrizioni, i dati tecnici e funzionali, i disegni e le istruzioni sul depliant sono da considerarsi solo come indicativi, e pertanto non possono avere nessun valore contrattuale.

Temperatura di impiego			
	min	°C	-25
	max	°C	+70
Temperatura di stoccaggio			
	min	°C	-40
	max	°C	+70

Tolleranze e protezioni

Grado di protezione		
	Custodia	IP65
Grado di inquinamento		3

Dimensioni

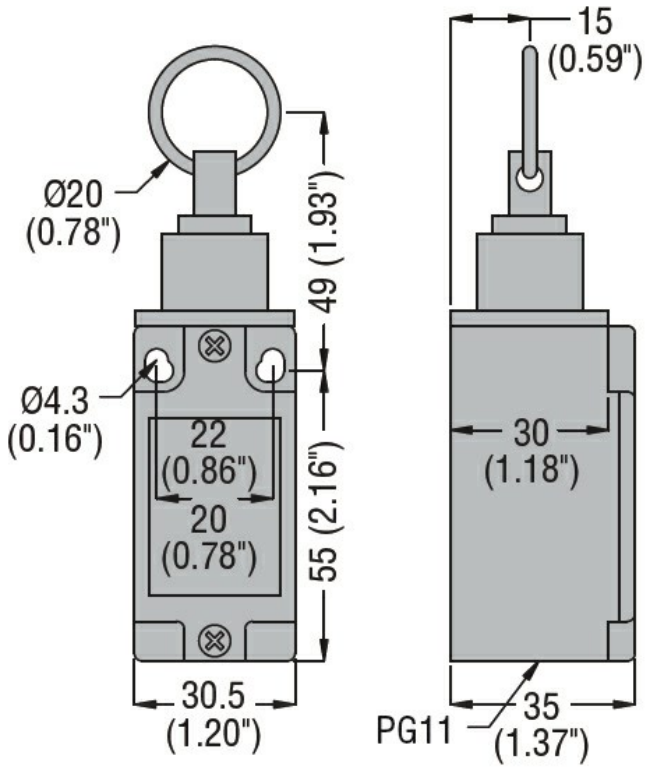

Schemi elettrici

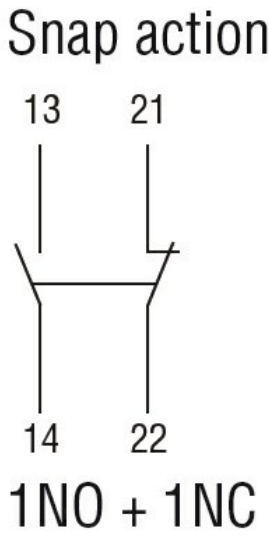

Omologazioni e conformità

Conformità

Le caratteristiche descritte in questo documento sono suscettibili in qualsiasi momento ad evoluzioni o modifiche. Le descrizioni, i dati tecnici e funzionali, i disegni e le istruzioni sul depliant sono da considerarsi solo come indicativi, e pertanto non possono avere nessun valore contrattuale.

	CSA C22.2 n° 14.
	EN 50041
	EN 50047
	EN 81-1
	IEC/EN 60204-1
	IEC/EN 60947-1
	IEC/EN 60947-5-1
	UL508
Omologazioni	
	cULus
	EAC

Le caratteristiche descritte in questo documento sono suscettibili in qualsiasi momento ad evoluzioni o modifiche. Le descrizioni, i dati tecnici e funzionali, i disegni e le istruzioni sul depliant sono da considerarsi solo come indicativi, e pertanto non possono avere nessun valore contrattuale.