SG2DGK10M3

SCARICATORE DI SOVRATENSIONE TIPO 2 PER APPLICAZIONI FOTOVOLTAICHE A CARTUCCIA ESTRAIBILE, CORRENTE DI CORTO CIRCUITO ISCPV 1000A, +, -, PE. SENZA CONTATTO REMOTO

Denominazione del prodotto			Scaricatore di sovratensione (SPD)
Tipo			SG2
Tipo di tensione di funzionamento			DC
Applicazione			DC Power lines
Numero di moduli DIN			3
Caratteristiche elettriche			
Tensione di funzionamento nominale DC		VDC	1100
Tensione massima continuativa Ucpv		V	1100
Corrente massima di scarica Imax 8/20 (L-N/N-PE)		kA	40
Livello di protezioneUp (L-N/N-PE)		kV	<3.8
Tempo di intervento ta (L-N/N-PE)		ns	<25
Protezione termica			YES
Fusibile di backup (IEC) per alimentazione con Isc >100A		Class/A	Not needed
Corrente massima di corto circuito Iscpv		kA	11
Indicazione di stato - funzionamento / fine vita			Frontal indication
Condizioni ambientali			
Temperatura di impiego			
	min	°C	-40
	max	°C	85
Altitudine massima		m	2000
Caratteristiche meccaniche			
Fissaggio			Guida DIN
Sezione dei conduttori Flessibili max (IEC)		mm²	25
Sezione dei conduttori Rigidi max (IEC)		mm²	35
Peso prodotto		g	396
Contatto ausiliario per remotizzazione stato			
Corrente nominale a			
	48V DC	A	0.5

Dimensioni

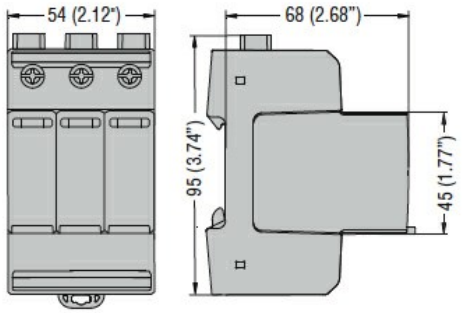

Schemi elettrici

Le caratteristiche descritte in questo documento sono suscettibili in qualsiasi momento ad evoluzioni o modifiche. Le descrizioni, i dati tecnici e funzionali, i disegni e le istruzioni sul depliant sono da considerarsi solo come indicativi, e pertanto non possono avere nessun valore contrattuale.

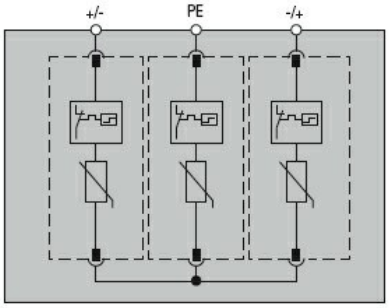

Omologazioni e conformità

Conformità	IEC/EN/BS 50539-11
Omologazioni	EAC

Le caratteristiche descritte in questo documento sono suscettibili in qualsiasi momento ad evoluzioni o modifiche. Le descrizioni, i dati tecnici e funzionali, i disegni e le istruzioni sul depliant sono da considerarsi solo come indicativi, e pertanto non possono avere nessun valore contrattuale.