SM1P1400

INTERRUTTORE SALVAMOTORE, POTERE DI INT. ICU A 400V = 25KA, 9...14A

Denominazione del prodotto			Interruttore salvamotore magnetotermico
Tipo			SM1P
Caratteristiche elettriche			
Numero di poli		nr.	3
Protezione magnetica			yes
Protezione termica			yes
Sensibilità alla mancanza di fase			Si
Tensione nominale di isolamento IEC/EN		V	690
Tensione nominale di tenuta ad impulso (Uimp)		kV	6
Frequenza nominale		Hz	50/60
Campo regolazione sganciatore termico			9...14
Corrente nominale (In)		A	14
Intervento magnetico			13 x In
Dissipazione termica totale		W	2.73
Potere di interruzione di servizio in cortocircuito (Ics) in AC			
	230V	kA	100
	400V	kA	12.5
	440V	kA	5
	500V	kA	5
	690V	kA	3
Potere di interruzione estremo in cortocircuito (Icu) in AC			
	230V AC	kA	100
	400V AC	kA	25
	440V AC	kA	10
	500V AC	kA	10
	690V AC	kA	3
Potere di interruzione in cortocircuito (Icn) in DC			
	Potere di interruzione (Icn) a 150V DC	kA	0
	Potere di interruzione (Icn) a 300V DC	kA	0
	Potere di interruzione (Icn) a 450V DC	kA	0
Classe di intervento			10A
Categoria di utilizzazione			A
Manovre			
Durata meccanica		cycles	100000
Durata elettrica		cycles	100000
Caratteristiche meccaniche			
Coppia di serraggio terminali			
	min	Nm	2.5
	max	Nm	3
	min	Ibin	1.8
	max	Ibin	2.2
Numero max conduttori installabili contemporaneamente		nr.	2
Sezione dei conduttori			

Le caratteristiche descritte in questo documento sono suscettibili in qualsiasi momento ad evoluzioni o modifiche. Le descrizioni, i dati tecnici e funzionali, i disegni e le istruzioni sul depliant sono da considerarsi solo come indicativi, e pertanto non possono avere nessun valore contrattuale.

AWG/Kcmil			
	min		16
	max		8
Flessibili senza terminale			
	min	mm²	1
Flessibili con terminale			
	min	mm²	1
Flessibile con terminale a forcella			
	min	mm²	1
Attrezzo giravite			PH2
Protezione terminali di potenza secondo IEC/EN 60529			IP20
Lunghezza spelatura cavo			
	Circuito principale	mm	1
Condizioni ambientali			
Temperatura			
Temperatura di impiego			
	min	°C	-20
	max	°C	60
Temperatura di stoccaggio			
	min	°C	-50
	max	°C	80
Temperatura di compensazione			
	min	°C	-20
	max	°C	50
Altitudine massima		m	3000
Posizione di montaggio			
	Normale		Piano verticale
	Ammessa		Qualsiasi
Fissaggio			A vite / guida DIN 35mm
Peso prodotto		g	350
Dati tecnici UL			
Motor Disconnect			
	at 240V	kA	30
	at 480V	kA	30
	at 600V	kA	30
	protection		100A class J
Installazione gruppo motore			
	Group Motor Installation at 240V	kA	30
	Group Motor Installation at 480V	kA	30
	Group Motor Installation at 600V	kA	30
	Group Motor Installation protection		100A class J
Tap Conductor Protection			
	at 480Y/277V	kA	50
	at 600Y/347V	kA	50
UL508 / UL 60947-4-1 Manual Self Protected Combination Motor Controller (Type E) Short circuit current			
	at 240V	kA	50
	at 480Y/277V	kA	50
	at 600Y/347V	kA	50
Maximum UL/CSA horsepower ratings single-phase			
	110V-120V	hp	3/4
	220V-240V	hp	2
Maximum UL/CSA horsepower ratings three-phase, 3-pole			

Le caratteristiche descritte in questo documento sono suscettibili in qualsiasi momento ad evoluzioni o modifiche. Le descrizioni, i dati tecnici e funzionali, i disegni e le istruzioni sul depliant sono da considerarsi solo come indicativi, e pertanto non possono avere nessun valore contrattuale.

200V-208V	hp	3
220V-240V	hp	3
440V-480V	hp	10

Dimensioni

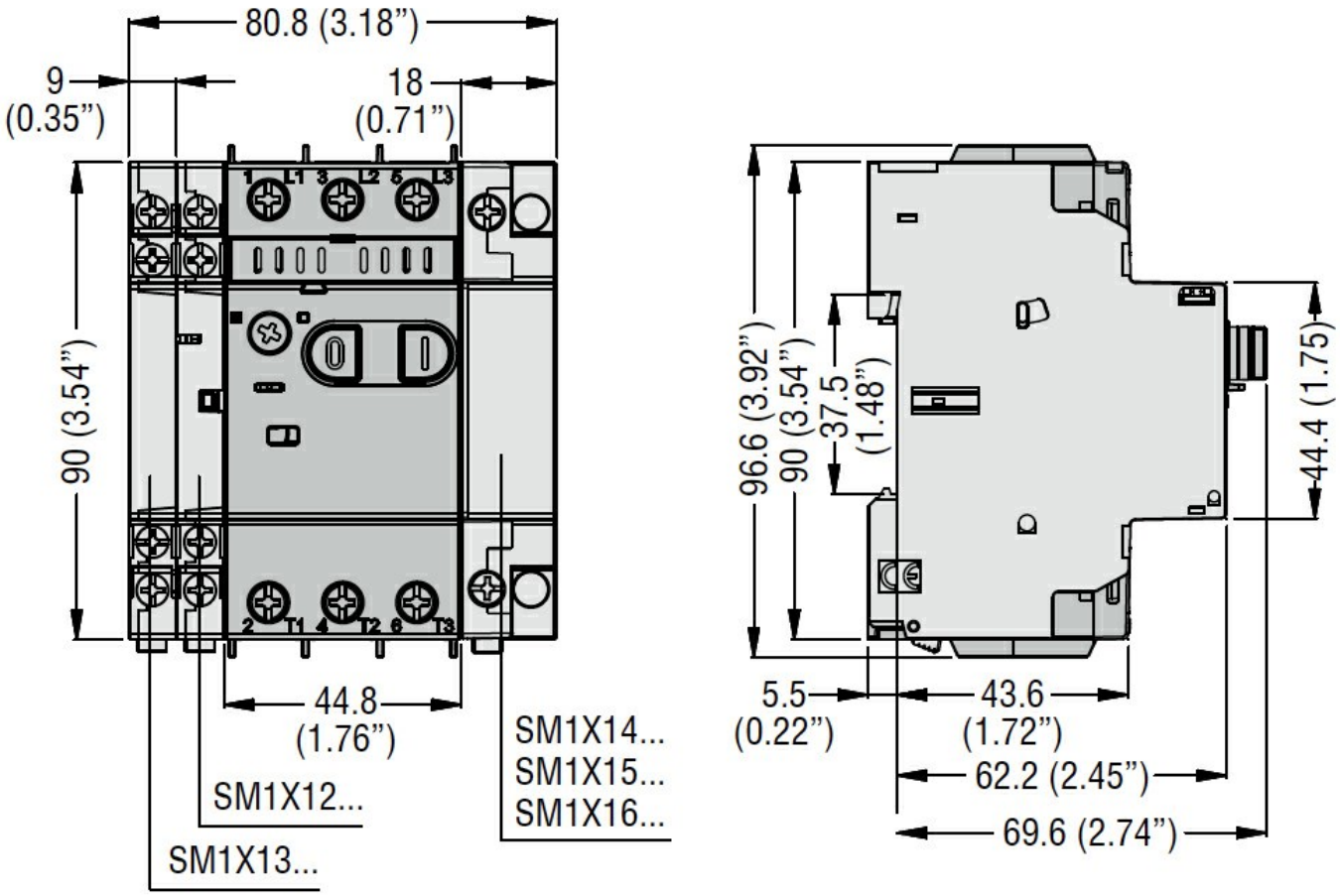

Schemi elettrici

Le caratteristiche descritte in questo documento sono suscettibili in qualsiasi momento ad evoluzioni o modifiche. Le descrizioni, i dati tecnici e funzionali, i disegni e le istruzioni sul depliant sono da considerarsi solo come indicativi, e pertanto non possono avere nessun valore contrattuale.

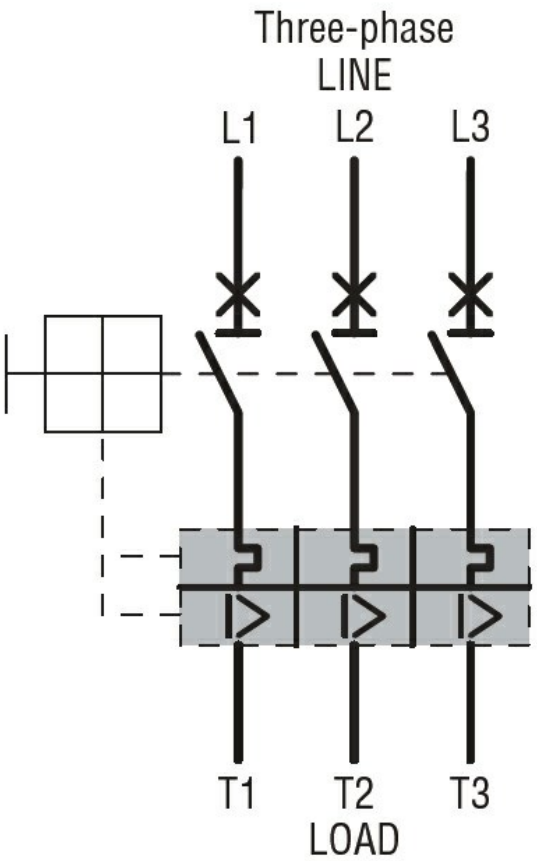

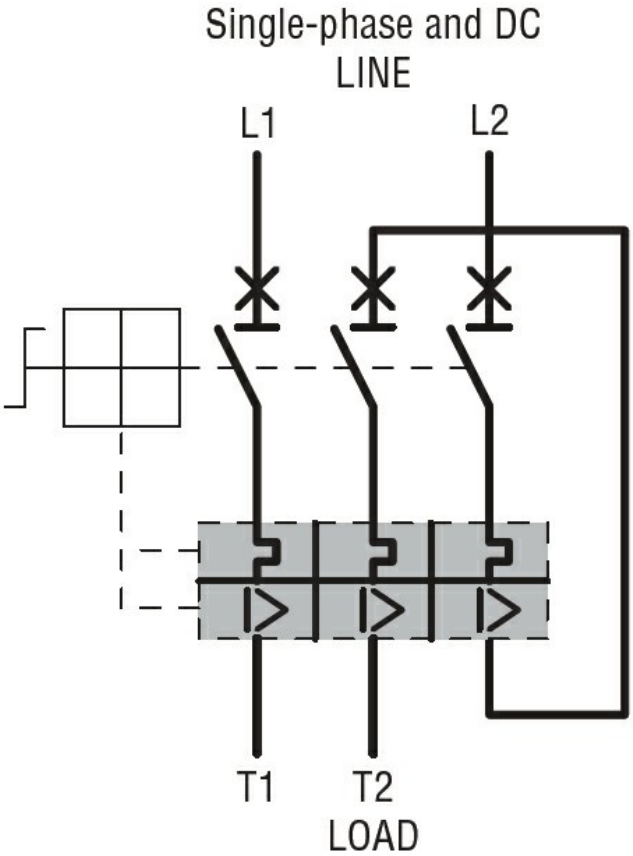

Omologazioni e conformità

Certificazioni	
	CSA C22.2 n° 14
	IEC/EN 60947-1
	IEC/EN 60947-2
	IEC/EN 60947-4-1
	UL508
Omologazioni	
	cULus
	EAC

Le caratteristiche descritte in questo documento sono suscettibili in qualsiasi momento ad evoluzioni o modifiche. Le descrizioni, i dati tecnici e funzionali, i disegni e le istruzioni sul depliant sono da considerarsi solo come indicativi, e pertanto non possono avere nessun valore contrattuale.