KSB1V

MICROINTERRUTTORE PLASTICO SERIE K, AD ASTA CON ROTELLA. FISSAGGIO A TESTA FILETTATA M12, CONTATTI 1NA/NC. CONTATTI A VITE

Denominazione del prodotto			Microinterruttore ad asta con rotella Fissaggio a testa filettata M12
Tipo			KSB1
Caratteristiche generali			
Materiale			
	custodia		Polimero termoplastico
Caratteristiche dei contatti			
Tipo di contatto			1NA/NC
Corrente convenzionale termica Ith		A	15
Designazione secondo IEC/EN 60947-5-1			A600 P300
Tensione nominale di isolamento Ui		V	250
Velocità di commutazione			
	min	m/s	0.01
	max	m/s	1
Velocità di azionamento			
	min	m/s	0.05
	max	m/s	1
Corrente convenzionale termica in aria libera Ith IEC		A	15
Resistenza per polo (valore medio)		mΩ	<15
Conducibilità			10mA 5V
Caratteristiche meccaniche			
Attacchi tipo			A vite
Forza di azionamento			
		N	2.5
		ozin	9
Peso prodotto		g	57
Manovre			
Durata meccanica		cycles	20000000
Durata elettrica		cycles	500000
Manovra meccanica		cycles/h	240
Condizioni ambientali			
Temperatura			
Temperatura di impiego			
	min	°C	-25
	max	°C	+70
Temperatura di stoccaggio			
	min	°C	-40
	max	°C	+70
Tolleranze e protezioni			
Grado di protezione			

Le caratteristiche descritte in questo documento sono suscettibili in qualsiasi momento ad evoluzioni o modifiche. Le descrizioni, i dati tecnici e funzionali, i disegni e le istruzioni sul depliant sono da considerarsi solo come indicativi, e pertanto non possono avere nessun valore contrattuale.

Custodia	IP00 o IP20 con protezione del terminale
Grado di inquinamento	3

Dimensioni

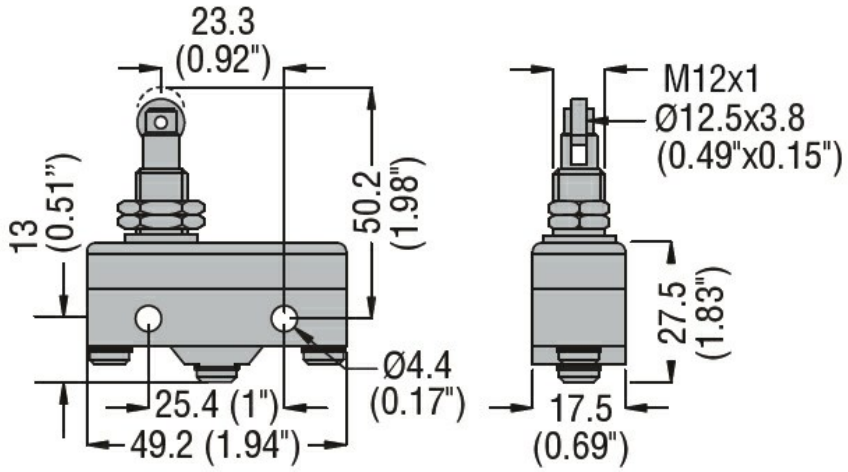

Schemi elettrici

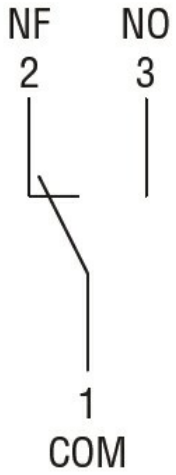

Omologazioni e conformità

Conformità	CSA C22.2 n° 14.
	IEC/EN 60947-1
	IEC/EN 60947-5-1
	IEC/EN 61058-1
	UL508
Omologazioni	cURus
	EAC

Le caratteristiche descritte in questo documento sono suscettibili in qualsiasi momento ad evoluzioni o modifiche. Le descrizioni, i dati tecnici e funzionali, i disegni e le istruzioni sul depliant sono da considerarsi solo come indicativi, e pertanto non possono avere nessun valore contrattuale.