KBC1S11

FINECORSA SERIE K, A LEVA CON ROTELLA CENTRALE, 1 INGRESSO DAL BASSO PER CAVO. DIMENSIONI SECONDO EN 50047, CUSTODIA PLASTICA, CONTATTI 1NA+1NC A SCATTO. ROTELLA IN PLASTICA

Denominazione del prodotto			Finecorsa a leva con rotella centrale
Tipo			KBC
Caratteristiche generali			
Materiale			
	custodia		Termoplastico polimerico a doppio isolamento autoestinguente
	rotella		Plastica
Caratteristiche dei contatti			
Tipo di contatto			1NA+1NC Scatto
Corrente convenzionale termica Ith		A	10
Designazione secondo IEC/EN 60947-5-1			A600 Q300
Tensione nominale di isolamento Ui		V	690
Tensione nominale di tenuta ad impulso (Uimp)		kV	6
Classe di isolamento			II
Protezione da contro cortocircuito con fusibili		Class/A	Fusibile rapido 10 gG / SC
Velocità di commutazione			
	min	m/s	0.5
	max	m/s	1.5
Corrente convenzionale termica in aria libera Ith IEC		A	10
Resistenza per polo (valore medio)		mΩ	<10
Caratteristiche meccaniche			
Fissaggio testa azionatore			A baionetta
Forza di azionamento			
		N	6
		Ib	1.34
Coppia di serraggio (Max)			
Fissaggio finecorsa			
		Nm	2.5
		lbin	22.1
Terminali			
		Nm	0.8
		lbin	7
Fissaggio vite del coperchio custodia			
		Nm	0.8
		lbin	7
Sezione dei conduttori			
AWG/Kcmil			
	min		16
	max		14
IEC			

Le caratteristiche descritte in questo documento sono suscettibili in qualsiasi momento ad evoluzioni o modifiche. Le descrizioni, i dati tecnici e funzionali, i disegni e le istruzioni sul depliant sono da considerarsi solo come indicativi, e pertanto non possono avere nessun valore contrattuale.

	min	mm²	1or 2
	max	mm²	2.5
Connessione cablaggio			Vite con serrafilo autosollevante
Tipo ingresso cavi			M20 sul fondo
Manovre			
Durata meccanica		cycles	<10000000
Manovra meccanica		cycles/h	3600
Condizioni ambientali			
Temperatura			
Temperatura di impiego			
	min	°C	-25
	max	°C	+70
Temperatura di stoccaggio			
	min	°C	-40
	max	°C	+70
Tolleranze e protezioni			
Grado di protezione			
	Terminali		IP20
	Custodia		IP65
Grado di inquinamento			3
Dimensioni			

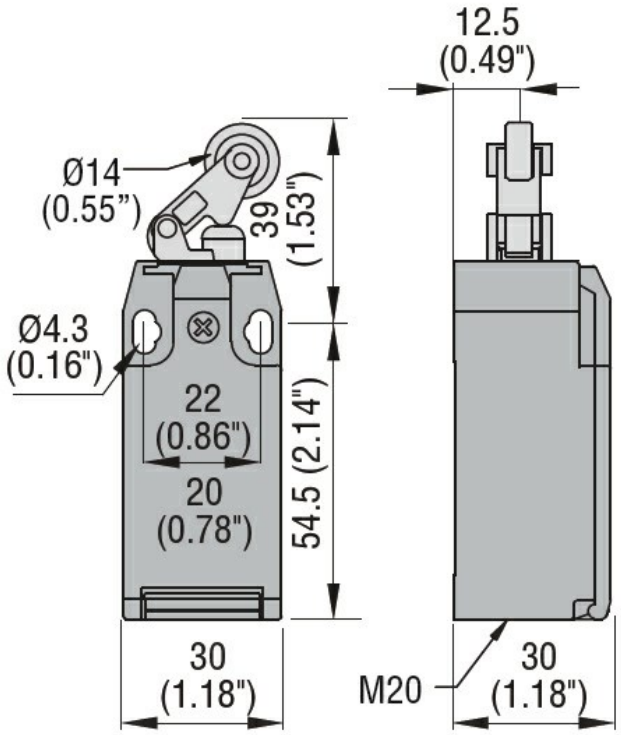

Schemi elettrici

Le caratteristiche descritte in questo documento sono suscettibili in qualsiasi momento ad evoluzioni o modifiche. Le descrizioni, i dati tecnici e funzionali, i disegni e le istruzioni sul depliant sono da considerarsi solo come indicativi, e pertanto non possono avere nessun valore contrattuale.

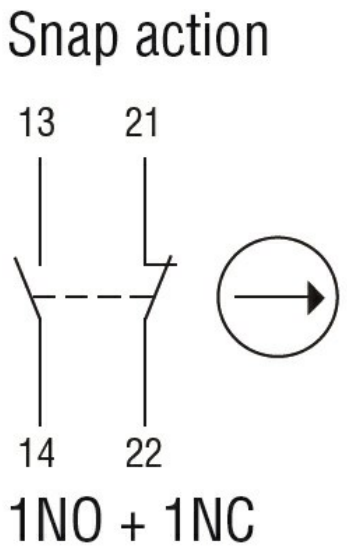

Omologazioni e conformità

Conformità	
	CSA C22.2 n° 14
	EN 50047
	IEC/EN 60204-1
	IEC/EN 60947-1
	IEC/EN 60947-5-1
	UL508
Omologazioni	
	CCC
	cULus
	EAC

Le caratteristiche descritte in questo documento sono suscettibili in qualsiasi momento ad evoluzioni o modifiche. Le descrizioni, i dati tecnici e funzionali, i disegni e le istruzioni sul depliant sono da considerarsi solo come indicativi, e pertanto non possono avere nessun valore contrattuale.