BF09T2A230

CONTATTORE QUADRIPOLARE, CORRENTE DI IMPIEGO ITH (AC1) = 25A, BOBINA IN AC 50/60HZ, 230VAC, 2NA E 2NC

Denominazione del prodotto			Contattore di potenza
Tipo			BF09
Caratteristiche dei contatti			
Numero di poli		nr.	4
Tensione nominale di isolamento IEC/EN		V	690
Tensione nominale di tenuta ad impulso (Uimp)		kV	6
Frequenza di impiego			
	min	Hz	25
	max	Hz	400
Corrente convenzionale termica in aria libera Ith IEC		A	25
Corrente di impiego Ie			
	AC-1 (≤40°C)	A	25
	AC-1 (≤55°C)	A	20
	AC-1 (≤70°C)	A	18
	AC-3 (≤440V ≤55°C)	A	9
	AC-4 (400V)	A	4.9
Potenza nominale AC-1 (T≤40°C)			
	230V	kW	9.5
	400V	kW	16
	500V	kW	21
	690V	kW	27
Corrente di breve durata ammissibile 10s (IEC/EN 60947-1)		A	150
Fusibile di protezione			
	gG (IEC)	A	25
	aM (IEC)	A	10
Potere di chiusura (valore efficace)		A	90
Potere di apertura alla tensione			
	≤440V	A	72
	500V	A	72
	690V	A	71
Resistenza per polo (valore medio)		mΩ	2.5
Potenza dissipata per polo (valori medi)			
	Ith	W	1.6
	AC3	W	0.2
Coppia di serraggio terminali			
	min	Nm	1.5
	max	Nm	1.8
	min	Ibin	1.1
	max	Ibin	1.5
Coppia di serraggio terminali bobina			
	min	Nm	0.8
	max	Nm	1
	min	Ibft	0.8
	max	Ibft	0.74

Le caratteristiche descritte in questo documento sono suscettibili in qualsiasi momento ad evoluzioni o modifiche. Le descrizioni, i dati tecnici e funzionali, i disegni e le istruzioni sul depliant sono da considerarsi solo come indicativi, e pertanto non possono avere nessun valore contrattuale.

Numero max conduttori installabili contemporaneamente			nr.	2
Sezione dei conduttori				
	Flessibili senza terminale			
		min	mm²	1
		max	mm²	6
	Flessibili con terminale			
		min	mm²	1
		max	mm²	4
	Flessibile con terminale a forcella			
		min	mm²	1
		max	mm²	4
Protezione terminali di potenza secondo IEC/EN 60529				IP20 when wired
Caratteristiche meccaniche				
Posizione di montaggio				
		Normale		Piano verticale
		Ammessa		±30°
Fissaggio				A vite / guida DIN 35mm
Peso prodotto			g	358
Manovre				
Durata meccanica			cycles	20000000
Durata elettrica			cycles	2000000
Informazioni relative alla sicurezza				
Performance level B10d secondo EN/ISO 13849-1				
		Carico nominale	cycles	2000000
		A vuoto	cycles	20000000
Contatto speculare secondo IEC 60947-4-1				Si
Compatibilità EMC secondo EN 60947-1				yes
Comando bobina AC				
Tensione nominale a 50/60Hz, 60Hz				
		min	V	12
		max	V	600
Limiti di funzionamento				
	Bobina a 50/60Hz alimentata a 50Hz			
		Chiusura		
		max	%Us	110
		Rilascio		
		min	%Us	20
		max	%Us	55
	Bobina a 50/60Hz alimentata a 60Hz			
		Chiusura		
		min	%Us	85
		max	%Us	110
		Rilascio		
		min	%Us	20
		max	%Us	55
Assorbimento medio a 20°C				
	Bobina a 50/60Hz alimentata a 50Hz			
		Spunto	VA	75
		Servizio	VA	9
	Bobina a 50/60Hz alimentata a 60Hz			
		Spunto	VA	70
		Servizio	VA	6.5

Le caratteristiche descritte in questo documento sono suscettibili in qualsiasi momento ad evoluzioni o modifiche. Le descrizioni, i dati tecnici e funzionali, i disegni e le istruzioni sul depliant sono da considerarsi solo come indicativi, e pertanto non possono avere nessun valore contrattuale.

	Bobina a 60Hz alimentata a 60Hz			
		Spunto	VA	75
		Servizio	VA	9
Dissipazione a ≤20°C 50Hz			W	2.5
Comando bobina DC				
Tensione nominale di comando				
		max	V	250
Frequenza massima dei cicli				
Manovra meccanica			cycles/h	3600
Tempi di manovra				
Tempi medi con comando a Us				
	in AC			
		Chiusura NA		
		min	ms	8
		max	ms	24
		Rilascio NA		
		min	ms	10
		max	ms	20
		Chiusura NC		
		min	ms	14
		max	ms	28
		Rilascio NC		
		min	ms	7
		max	ms	18
Dati tecnici UL				
Full-load current (FLA) per motore trifase				
		a 480V	A	7.6
		a 600V	A	9
Potenza meccanica erogata con				
	Motore monofase in AC			
		110/120V	hp	0.8
		230V	hp	2
	Motore trifase in AC			
		200/208V	hp	3
		220/230V	hp	3
		460/480V	hp	5
		575/600V	hp	7.5
General USE				
	Contattore			
		AC	A	25
Condizioni ambientali				
Temperatura				
	Temperatura di impiego			
		min	°C	-50
		max	°C	70
	Temperatura di stoccaggio			
		min	°C	-60
		max	°C	80
Altitudine massima			m	3000
Tolleranze e protezioni				
Grado di inquinamento				3
Dimensioni				

Le caratteristiche descritte in questo documento sono suscettibili in qualsiasi momento ad evoluzioni o modifiche. Le descrizioni, i dati tecnici e funzionali, i disegni e le istruzioni sul depliant sono da considerarsi solo come indicativi, e pertanto non possono avere nessun valore contrattuale.

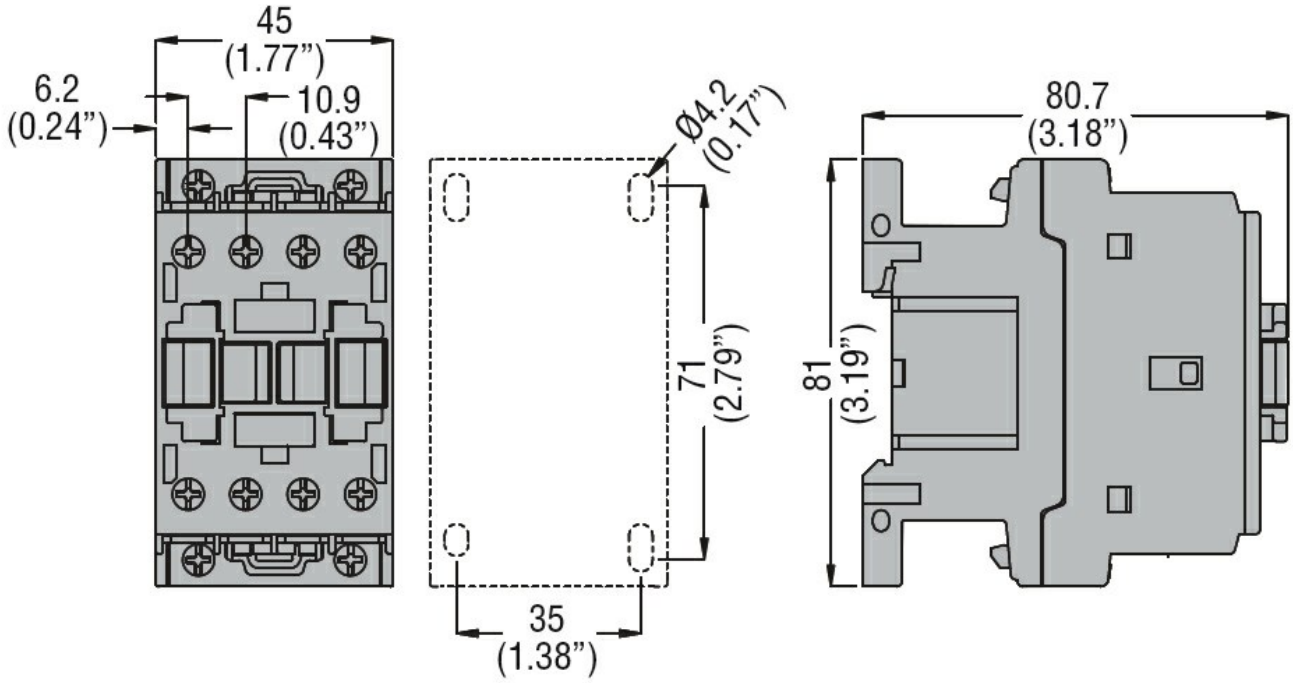

Schemi elettrici

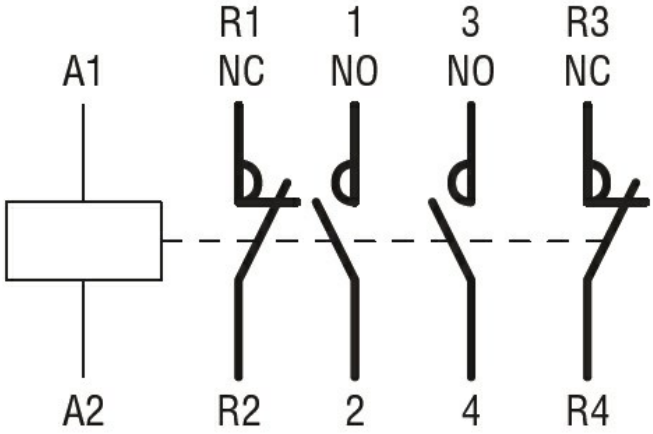

Omologazioni e conformità

Conformità	
	CSA C22.2 n° 60947-1
	CSA C22.2 n° 60947-4-1
	IEC/EN 60947-1
	IEC/EN 60947-4-1
	UL 60947-1
	UL 60947-4-1
Omologazioni	
	CCC
	cULus
	EAC

Le caratteristiche descritte in questo documento sono suscettibili in qualsiasi momento ad evoluzioni o modifiche. Le descrizioni, i dati tecnici e funzionali, i disegni e le istruzioni sul depliant sono da considerarsi solo come indicativi, e pertanto non possono avere nessun valore contrattuale.