Be ahead

HOME
ACCESS AUTOMATION

DEIMOS ULTRA BT A

DEIMOS ULTRA BT A

Sliding gate automation systems

HOME ACCESS AUTOMATION | ee link | 24 V | er ready | d-track | U-Link

Empowered by U-LINK

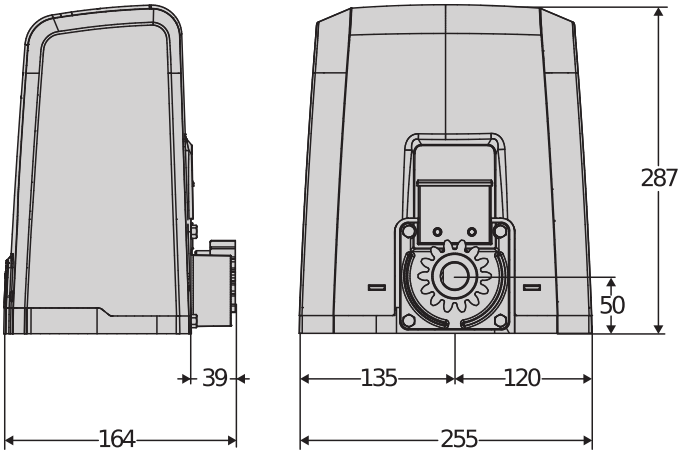

Gamma operatori per cancelli scorrevoli fino a 600 Kg di peso.
Velocità massima dell'anta fino a 16 m/min.
Finecorsa magnetico di nuova concezione per installazioni più rapide, precise e perfettamente integrate con l'architettura del sito.
Uso residenziale.
Centrale di comando predisposta all'utilizzo del sistema Blue-Entry.

Caratteristiche salienti

Finecorsa magnetici: questo tipo di finecorsa garantisce installazioni precise e sicure in ogni condizione ambientale

Centrale di comando con display di programmazione: la centrale Merak con display di programmazione a scenari pre-programmati aiuta l'installatore nella fase di programmazione; la centrale è disposta in maniera obliqua, in modo da facilitare le operazioni di lettura e settaggio delle impostazioni.

Sliding gate automation systems

Empowered by U-LINK

Caratteristiche salienti

Viti frontali: questa disposizione delle viti di fissaggio del carter garantisce semplicità e comodità nella fase installativa e di manutenzione, anche in situazioni di spazio ridotto.

Sblocco a leva con chiave personalizzata: lo sblocco a leva garantisce semplicità nello sblocco del motore e la chiave personalizzata assicura l'unicità della stessa, garantendo una maggior sicurezza

Sliding gate automation systems

Empowered by U-LINK

DEIMOS ULTRA BT A

Codice	Nome	Descrizione	
P925221 00002	DEIMOS ULTRA BT A400	Operatore 24 V per cancelli scorrevoli fino a 400 kg di peso. Velocità anta 12 m/min. U-Link e finecorsa Magnetico	U-Link
P925223 00002	DEIMOS ULTRA BT A600	Operatore 24 V per cancelli scorrevoli fino a 600 kg di peso. Velocità anta 12 m/min. U-Link e finecorsa Magnetico	U-Link
R925264 00002	DEIMOS ULTRA BT KIT A400 ITA	Kit completo 24 V per cancelli scorrevoli fino a 400 kg di peso. Velocità anta 12 m/min. U-Link e finecorsa Magnetico	U-Link
R925268 00002	DEIMOS ULTRA BT KIT A600 ITA	Kit completo 24 V per cancelli scorrevoli fino a 600 kg di peso. Velocità anta 12 m/min. U-Link e finecorsa Magnetico	U-Link

MERAK: Centrale di comando incorporata per 1 operatore in 24V per cancelli scorrevoli

MERAK - Integrata

- Centrale di comando incorporata per 1 operatore in 24V per cancelli scorrevoli
- Alimentazione scheda: 230V monofase
- Alimentazione operatore: 24V 80W
- Funzioni principali: richiusura automatica, chiusura rapida, apertura pedonale, funzionamento uomo presente, segnalazione manutenzione
- Compatibilità: HQSC-D, QSC-D MA
- Caratteristiche principali: morsettiere estraibili con nuovo standard a colori, programmazione semplificata a scenari con display, ricevente bicanale integrata, antischiacciamento basato su sistema D-Track, rallentamento in apertura e chiusura

	DEIMOS ULTRA BT A400	DEIMOS ULTRA BT A600
Centrale di comando	MERAK SL1	MERAK SL2
Alimentazione scheda	230 V	230 V
Tensione motore	24 V	24 V
Potenza assorbita	50 W	70 W
peso max. del cancello	400 kg	600 kg
Velocità anta	12 m/min	12 m/min
Tipo finecorsa	Magnetico	Magnetico
Modulo pignone	4	4
Rallentamento	Sì	Sì
Blocco	Meccanico	Meccanico
Sblocco	A leva con chiave personalizzata	A leva con chiave personalizzata
Reazione all'urto	D-Track	D-Track
Frequenza utilizzo	Intensivo	Intensivo
Grado di protezione	IP44	IP44
Condizioni ambientali	-20 ÷ 55 °C	-20 ÷ 55 °C

ACCESSORI CONSIGLIATI

new D114093 00003 - **RADIUS LED BT A R1**

Lampeggiante con antenna integrata per motori alimentati in 24 V.

new D114168 00003 - **RADIUS LED BT A R1 W**

Lampeggiante con antenna integrata per motori alimentati in 24 V. Luce lampeggiante bianca.

Sliding gate automation systems

Empowered by U-LINK

ACCESSORI CONSIGLIATI

new D114094 00003 - **RADIUS LED BT A RO**

Lampeggiante senza antenna integrata per motori alimentati in 24 V.

QD D221073 - **CP**

Cremagliera in plastica, modulo 4, sezione 22 x 22 mm, lunghezza 1 m, fissaggio a vite su asole Portata massima 600 kg.

QD D571053 - **CVZ**

Cremagliera in acciaio, modulo 4, sezione 30 x 12 mm, lunghezza 1 m, fissaggio a vite su supporti Portata massima 1000 kg.

P111782 - **COMPACTA A20-180**

Coppia di fotocellule orientabili di 180° in orizzontale. Portata 20 metri. Alimentazione 12 - 33Vac / 15 - 35Vdc.

N999320 - **CVZ-S**

Cremagliera in acciaio, modulo 4, sezione 30 x 8 mm, lunghezza 1 m, fissaggio a vite su supporti Portata massima 800 kg.

N999151 - **SFD**

Base di ancoraggio per serie DEIMOS (fornita con l'operatore)

QD P111468 - **B EBA RS 485 LINK**

Scheda di espansione per collegamento di gruppi di centrali con gestione dei comandi seriali

P125035 - **SL BAT2**

Kit batterie di emergenza per Deimos BT A, Ares BT A, Deimos Ultra BT A, Ares Ultra BT A.

Sliding gate automation systems

Empowered by U-LINK

Cos'è U-Link?

La tecnologia che ti dà nuovo potere

U-Link, Universal Link, è una piattaforma esclusiva Bft che permette di creare ecosistemi tecnologici.
Nella Home Access Automation, consente di dialogare con tutti i dispositivi delle automazioni degli accessi di casa, di qualsiasi marca.
Così risparmi tempo, controlli tutto con semplicità e ti liberi da ogni pensiero.

È intuitivo
Facile da installare e da utilizzare

È scalabile
Permette di aggiungere un numero illimitato di dispositivi

È flessibile
Permette di creare gruppi di prodotti interconnessi

È pratico
Funziona con o senza connessione web

È funzionale
Parametri controllabili da remoto tramite applicazioni dedicate

Sliding gate automation systems

Empowered by U-LINK

Tutto in uno schema: scopri questa straordinaria tecnologia

Una piattaforma unica al mondo, che permette di creare ecosistemi tecnologici offrendo un vasto ventaglio di soluzioni per diversi settori.

Questa piattaforma proprietaria che caratterizza i prodotti Bft, grazie alle schede B-Eba e alla ricevente Clonix U-Link, si adatta a qualsiasi protocollo e prodotto di automazione accessi (anche prodotti BFT non nativi U-Link o non BFT), e trova applicazione in settori diversi. Ogni dispositivo così diventa intelligente e può essere interconnesso con altri sistemi, grazie ad un linguaggio che diviene universale.

U-Control HOME

U-Control HOME è l'applicazione che permette di aprire il cancello di casa e il controllo da remoto delle automazioni Bft tramite il proprio smartphone. Nella versione IOS, consente l'apertura automatica dell'automazione quando si è in prossimità della stessa.

U-Base 2

Un software per installare, effettuare la manutenzione e individuare ogni malfunzionamento degli operatori U-link compatibili con facilità e comfort.

U-SDK

U-Sdk è l'applicativo in grado rendere compatibile e facilmente integrabile gli automatismi Bft con una rete di gestione BMS per la supervisione degli edifici.

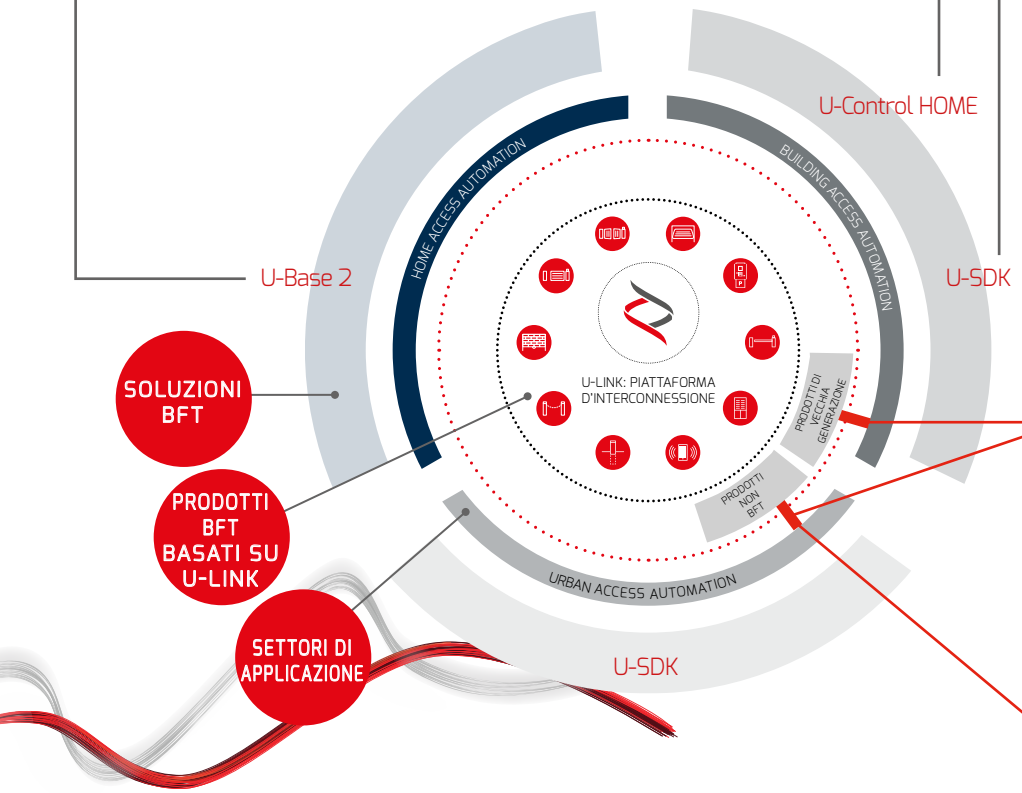

Clonix U-Link

Permette di connettere prodotti non nativi U-Link o prodotti non Bft ai sistemi U-Link.

Operatori Bft non nativi U-Link o un prodotto appartenente ad altre marche: è possibile collegarli a U-Link? Sì, grazie alle riceventi Clonix. Accessori che non conoscono limiti.

B-eba

Un filo diretto con i tuoi operatori.

Le schede di espansione B-Eba consentono di collegare dispositivi esterni come pc, smartphone e tablet, ad un operatore Bft, ad una ricevente Clonix o di collegare in un network U-Link più prodotti Bft. Questi accessori si integrano alla tecnologia U-Link e ai protocolli Bluetooth, Wi-Fi, Z-Wave, TCP/IP, oltre che al collegamento seriale RS485. Un dispositivo che traduce appieno ciò che Bft intende per interconnettività.

HOME
ACCESS AUTOMATION

BUILDING
ACCESS AUTOMATION

URBAN
ACCESS AUTOMATION

INFORMATION REGARDING THE PROTECTION OF THE INDUSTRIAL AND INTELLECTUAL PROPERTY RIGHTS OF BFT. BFT S.p.A. protects its industrial property by depositing trademarks, patents, models and designs. The intellectual property of BFT S.p.A. is protected by copyright law. BFT S.p.A. also protects its know-how by taking measures to protect the technical and commercial information inherent in its company and products. All the products in this catalogue are ORIGINAL BFT MODELS and only BFT S.p.A is authorised to produce them and market them anywhere in the world. All the commercial names in this catalogue are owned by BFT S.p.A., and only BFT S.p.A. is authorised to use them in relation to the corresponding merchandise category. FALSIFIERS WILL BE PROCEEDED AGAINST IN ACCORDANCE WITH BOTH CIVIL AND CRIMINAL LAW. THESE CONDITIONS NOT ONLY GUARANTEE THE INTELLECTUAL PROPERTY RIGHTS OF BFT, BUT ALSO PROTECT CUSTOMERS BY GUARANTEEING THAT THE PRODUCTS THEY ARE PURCHASING ARE ORIGINAL BFT PRODUCTS RESULTING FROM STUDIES AND DESIGNS WITHIN THE BFT COMPANY.