Modulo di accoppiamento, SmartWire-DT, per contattori, DILM

Tipo	**SWIRE-DIL**
Catalog No.	**107028**
Eaton Catalog No.	**SWIRE-DIL**

Powering Business Worldwide

Dati tecnici

Generalità

Conformità alle norme			
Generalità			IEC/EN 60947 EN 55011 EN 55022 IEC/EN 61000-4 IEC/EN 60068-2-27
Montaggio			su DILM7…DILM38
Dimensioni (B x H x P)		mm	45 x 44 x 81
Peso		kg	0.036

Sezioni di collegamento

Rigido		mm^2	0,34…1,5
Flessibile con puntalino		mm^2	0,34…1,5
Rigido o semirigido		AWG	22…16
Cacciavite a taglio		mm	3.5 x 0.8
Max. forza di serraggio		Nm	0.5

Temperatura ambiente

Temperatura ambiente			
Funzionamento		°C	-25 - +60
Stoccaggio		°C	-25 - +70
Condensa			Eliminazione della condensa con misure idonee
Umidità relativa, nessuna condensa (IEC/EN 60068-2-30)		%	5 - 95
Pressione atmosferica (funzionamento)		hPa	795 - 1080

Condizioni ambientali meccaniche

Grado di protezione (IEC/EN 60529, EN50178, VBG 4)			IP20
Categoria di sovratensione/grado di inquinamento			2
Posizione di montaggio			come DILM7 fino a DILM38

Compatibilità elettromagnetica (EMC)

Scarica elettrostatica (IEC EN 61000-4-2, Level 3, ESD)		kV	
Scarico dell'aria		kV	8
Campi elettromagnetici (IEC/EN 61000-4-3, RFI)	V/m		10
Radiodisturbo (EN 55011, EN 55022			Classe A
Impulsi Burst (IEC/EN 61000-4-4, categoria 3)			
Cavo di alimentazione		kV	2
Conduttori di segnale		kV	2
Impulsi ad alta energia (Surge) (IEC/EN 61000-4-5, Level 2)		kV	0,5 (cavi di alimentazione simmetrici)
Ammisione a IEC EN 61000-4-6		V	10

Prova di isolamento

Misurazione della distanza di isolamento in aria			EN 50178, EN 60947-1, UL 508, CSA C22.2 No 142
Prova di isolamento			EN 50178, EN 60947-1

(Tensione di alimentazione apparecchiatura elettronica Gateway e apparecchiature elettroniche utente SmartWire) $U_{Gateway}$

Campo ammissibile			Alimentazione da Gateway o modulo Power
Dissipazione a 24 V DC		W	tip. 0,6

Tensione di alimentazione U_{AUX} (tensione di alimentazione per l'inserimento dell'utente SmartWire ad. es. bobine di protezione)

Tensione nominale d'impiego U_{AUX}		V DC	Alimentazione da Gateway o modulo Power
Campo ammesso		V DC	Alimentazione da Gateway o modulo Power

Indicazioni LED

Pronto al funzionamento			Ready: Verde
Stato SmartWire			tramite Ready

Collegamento contatti a potenziale zero

Numero			1

Tensione nominale (alimentazione autonoma)	U_e	V DC	17
Corrente di ingresso nello stato "1", tipica		mA	5
Lunghezza max. linea		m	< 2,8

MODBUS

Sezionamento di potenziale			
rispetto alla tensione di alimentazione $\mathbf{U}_{Gateway}$			No
allo SmartWire			per tensione di alimentazione U_{AUX}: no per tensione di alimentazione $U_{Gateway}$: no

SmartWire

Tecnica di collegamento			Spina, a 6 poli
Linea dati/alimentazione			Cavo piatto a 6 fili
Lunghezza cavo max sistema SmartWire		m	4
Chiusura bus			connettori
Indirizzo utente			1…16
Utente			max. 16 per linea SmartWire
Impostazione indirizzi			automatico mediante SmartWire
Funzione			Slave SmartWire
Tempi di trasferimento dati sistema SmartWire			
Scrittura Collegamento			tip. 20 ms per tutti gli utenti
Lettura informazioni di stato			tip. 10 ms per utente

Uscite relè

Categoria di sovratensione/grado di inquinamento			III/3
Corrente termica convenzionale	I_{th}	A	4

Verifiche di progetto secondo IEC/EN 61439

Dati tecnici per verifiche di progetto			
Corrente nominale d'impiego per i dati relativi alla dissipazione	I_n	A	0
Dissipazione per polo, in funzione della corrente	P_{vid}	W	0
Dissipazione dell'apparecchio, in funzione della corrente	P_{vid}	W	0
Dissipazione statica, indipendente dalla corrente	P_{vs}	W	0.6
Potere di dissipazione	P_{ve}	W	0
Temperatura ambiente di servizio min.		°C	-25
Temperatura ambiente di servizio max.		°C	60
Verifiche di progetto IEC/EN 61439			
10.2 Idoneità di materiali e componenti			
10.2.2 Resistenza alla corrosione			I requisiti della norma di prodotto sono soddisfatti.
10.2.3.1 Resistenza dell'involucro al calore			I requisiti della norma di prodotto sono soddisfatti.
10.2.3.2 Resistenza dei materiali isolanti a livelli di calore normale			I requisiti della norma di prodotto sono soddisfatti.
10.2.3.3 Resistenza dei materiali isolanti a livelli di calore straordinari			I requisiti della norma di prodotto sono soddisfatti.
10.2.4 Resistenza all'irradiazione UV			I requisiti della norma di prodotto sono soddisfatti.
10.2.5 Sollevamento			Non pertinente dal momento che l'intero quadro elettrico deve essere valutato.
10.2.6 Prova d'urto			Non pertinente dal momento che l'intero quadro elettrico deve essere valutato.
10.2.7 Diciture			I requisiti della norma di prodotto sono soddisfatti.
10.3 Grado di protezione degli involucri			Non pertinente dal momento che l'intero quadro elettrico deve essere valutato.
10.4 Vie di dispersione aerea e superficiale			I requisiti della norma di prodotto sono soddisfatti.
10.5 Protezione contro scosse elettriche			Non pertinente dal momento che l'intero quadro elettrico deve essere valutato.
10.6 Montaggio incassato di apparecchi			Non pertinente dal momento che l'intero quadro elettrico deve essere valutato.
10.7 Circuiti interni e collegamenti			Rientra nella responsabilità del costruttore del quadro elettrico.
10.8 Collegamenti per conduttori introdotti dall'esterno			Rientra nella responsabilità del costruttore del quadro elettrico.
10.9 Caratteristiche d'isolamento			
10.9.2 Rigidità dielettrica a frequenza di rete			Rientra nella responsabilità del costruttore del quadro elettrico.
10.9.3 Tensione di tenuta a impulso			Rientra nella responsabilità del costruttore del quadro elettrico.
10.9.4 Verifica di involucri in materiale isolante			Rientra nella responsabilità del costruttore del quadro elettrico.
10.10 Riscaldamento			Il calcolo del surriscaldamento rientra nella responsabilità del costruttore del quadro elettrico. Eaton fornisce i dati relativi alla dissipazione delle apparecchiature.

10.11 Resistenza al corto circuito			Rientra nella responsabilità del costruttore del quadro elettrico. Rispettare i valori predefiniti delle apparecchiature.
10.12 EMC			Rientra nella responsabilità del costruttore del quadro elettrico. Rispettare i valori predefiniti delle apparecchiature.
10.13 Funzione meccanica			Per l'apparecchio i requisiti sono soddisfatti rispettando le indicazioni delle istruzioni per il montaggio (IL).

Dati tecnici secondo ETIM 6.0

PLC's (EG000024) / Fieldbus, decentr. periphery - digital I/O module (EC001599)			
Supply voltage AC 50 Hz		V	0 - 0
Supply voltage AC 60 Hz		V	0 - 0
Supply voltage DC		V	17 - 17
Voltage type of supply voltage			DC
Number of digital inputs			2
Number of digital outputs			1
Digital inputs configurable			No
Digital outputs configurable			No
Input current at signal 1		mA	5
Permitted voltage at input		V	17 - 17
Type of voltage (input voltage)			DC
Type of digital output			-
Output current		A	0.5
Permitted voltage at output		V	20.4 - 28.8
Type of output voltage			DC
Short-circuit protection, outputs available			No
Number of HW-interfaces industrial Ethernet			0
Number of HW-interfaces PROFINET			0
Number of HW-interfaces RS-232			0
Number of HW-interfaces RS-422			0
Number of HW-interfaces RS-485			0
Number of HW-interfaces serial TTY			0
Number of HW-interfaces parallel			0
Number of HW-interfaces Wireless			0
Number of HW-interfaces other			2
With optical interface			No
Supporting protocol for TCP/IP			No
Supporting protocol for PROFIBUS			No
Supporting protocol for CAN			No
Supporting protocol for INTERBUS			No
Supporting protocol for ASI			No
Supporting protocol for KNX			No
Supporting protocol for MODBUS			No
Supporting protocol for Data-Highway			No
Supporting protocol for DeviceNet			No
Supporting protocol for SUCONET			No
Supporting protocol for LON			No
Supporting protocol for PROFINET IO			No
Supporting protocol for PROFINET CBA			No
Supporting protocol for SERCOS			No
Supporting protocol for Foundation Fieldbus			No
Supporting protocol for EtherNet/IP			No
Supporting protocol for AS-Interface Safety at Work			No
Supporting protocol for DeviceNet Safety			No
Supporting protocol for INTERBUS-Safety			No
Supporting protocol for PROFIsafe			No
Supporting protocol for SafetyBUS p			No

Supporting protocol for other bus systems		Yes
Radio standard Bluetooth		No
Radio standard WLAN 802.11		No
Radio standard GPRS		No
Radio standard GSM		No
Radio standard UMTS		No
IO link master		No
System accessory		Yes
Degree of protection (IP)		IP20
Type of electric connection		Screw connection
Time delay at signal exchange	ms	0 - 0
Fieldbus connection over separate bus coupler possible		Yes
Rail mounting possible		No
Wall mounting/direct mounting		No
Front build in possible		No
Rack-assembly possible		No
Suitable for safety functions		No
Category according to EN 954-1		1
SIL according to IEC 61508		None
Performance level acc. to EN ISO 13849-1		None
Appendant operation agent (Ex ia)		No
Appendant operation agent (Ex ib)		No
Explosion safety category for gas		None
Explosion safety category for dust		None
Width	mm	45
Height	mm	38
Depth	mm	70

Approvazioni

Product Standards		IEC/EN 60947-4-1; UL 508; CSA-C22.2 No. 14-05; CE marking
UL File No.		E29184
UL Category Control No.		NKCR
CSA File No.		012528
CSA Class No.		2252-01
North America Certification		UL listed, CSA certified
Specially designed for North America		No

Dimensioni

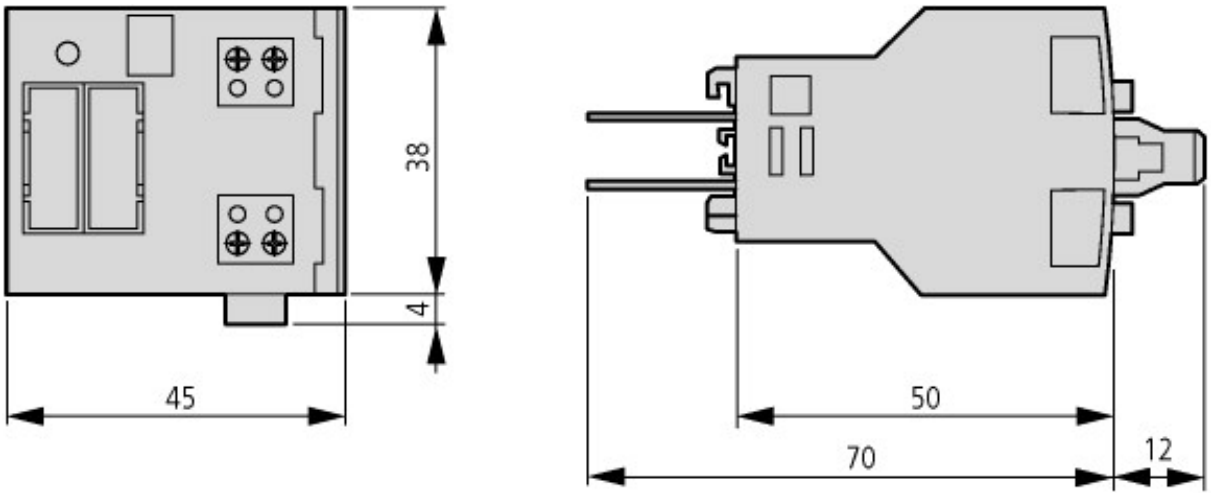

SWIRE-DIL

© 12/2017 by Eaton Industries GmbH