8LM2TB104

OPERATORE PULSANTE AD IMPULSO Ø22MM SERIE 8LM, RASATO, ROSSO

Denominazione del prodotto		Operatori pulsanti ad impulso - Rasati
Tipo		8LM2TB104
Caratteristiche generali		
Colore		Rosso
Materiale		Alluminio e lega di zinco
Grado di protezione (IEC)		IP65
Caratteristiche meccaniche		
Forza per azionamento	kg-lb	0.8kg/1.7lb
Durata meccanica - Pulsanti ad impulso	cycles	1000000
Durata meccanica - Pulsanti passo-passo	cycles	500000
Base di fissaggio		LM2TAU120
Peso prodotto	g	33
Dati tecnici UL		
Grado di protezione (UL)		1, 2, 3R, 4, 4X, 12K
Condizioni ambientali		
Temperatura		
Temperatura di impiego		
min	°C	-25
max	°C	+60
Temperatura di stoccaggio		
min	°C	-40
max	°C	+70

Dimensioni

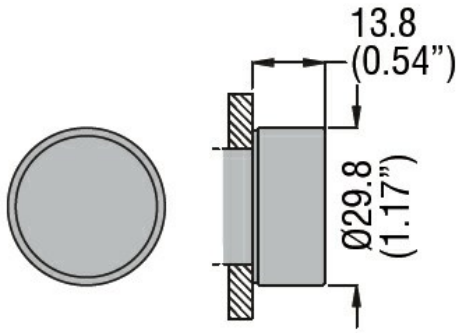

Omologazioni e conformità

Conformità	
	CSA C22.2 n° 14
	IEC/EN 60947-1
	IEC/EN 60947-5-1
	UL508
Omologazioni	
	CCC

Le caratteristiche descritte in questo documento sono suscettibili in qualsiasi momento ad evoluzioni o modifiche. Le descrizioni, i dati tecnici e funzionali, i disegni e le istruzioni sul depliant sono da considerarsi solo come indicativi, e pertanto non possono avere nessun valore contrattuale.

cULus
EAC
LROS
RINA

Le caratteristiche descritte in questo documento sono suscettibili in qualsiasi momento ad evoluzioni o modifiche. Le descrizioni, i dati tecnici e funzionali, i disegni e le istruzioni sul depliant sono da considerarsi solo come indicativi, e pertanto non possono avere nessun valore contrattuale.