7GN6310U

COMMUTATORE A CAMME, SERIE GN, ESECUZIONE U MONTAGGIO FRONTALE.
INTERRUTTORE, TRIPOLARE - N° 2 ELEMENTI - SCHEMA 10, 63A

Denominazione del prodotto			Commutatori a camme
Tipo			GN63
Caratteristiche generali			
Schema			10
Caratteristiche dei contatti			
Numero di poli		nr.	3
Tensione nominale di isolamento			
	IEC/EN	V	690
	UL/CSA	V	600
Tensione nominale di tenuta ad impulso (Uimp)		kV	6
Corrente convenzionale termica in aria libera Ith			
	UL/CSA	A	60
Tensione di funzionamento nominale		V	480
Max. calibro fusibili per protezione da corto circuito In (gG)			
	10kA	A	63
	25kA	A	63
	50kA	A	63
Corrente nominale di breve durata Icw			
	1s	A	1600
Corrente di impiego Ie IEC/EN			
AC1/AC21A			
		A	63
AC15			
	110V	A	32
	220/230V	A	25
	380/400V	A	15
	660/690V	A	4
Potenza nominale di impiego in AC			
trifase AC3			
	220/230V	kW	11
	380/440V	kW	18.5
	500/690V	kW	18.5
monofase AC3			
	110V	kW	3.7
	220/230V	kW	6.5
	380/440V	kW	11.5
trifase AC23A			
	220/230V	kW	12.5
	380/440V	kW	30
	500/690V	kW	30
monofase AC23A			
	110V	kW	3.7
	220/230V	kW	7.5
	380/440V	kW	12.5

Le caratteristiche descritte in questo documento sono suscettibili in qualsiasi momento ad evoluzioni o modifiche. Le descrizioni, i dati tecnici e funzionali, i disegni e le istruzioni sul depliant sono da considerarsi solo come indicativi, e pertanto non possono avere nessun valore contrattuale.

Corrente nominale di impiego in DC				
	DC21A			
		48V	A	63
		60V	A	50
		110V	A	8
		220V	A	1
	DC23A			
		24V	A	50
		48V	A	50
		60V	A	50
		110V	A	25
		220V	A	15
	DC13			
		24V	A	63
		48V	A	40
		60V	A	28
		110V	A	3.3
Caratteristiche meccaniche				
Attacchi vite				M5
Coppia di serraggio terminali max			Nm	2
Sezione dei conduttori				
	AWG - Cavo rigido			
		min	AWG	14
		max	AWG	6
	AWG - Cavo flessibile			
		min	AWG	14
		max	AWG	8
	Sezione dei conduttori (IEC) - Cavo flessibile			
		min	mm²	2.5
		max	mm²	10
	Sezione dei conduttori (IEC) - Cavo rigido			
		min	mm²	2.5
		max	mm²	16
Durata meccanica			cycles	5000000
Dati tecnici UL				
Interruttori per motori a comando diretto				
	Per motore trifase			
		480V	hp	25
Condizioni ambientali				
Temperatura				
	Temperatura di impiego			
		min	°C	-25
		max	°C	+55
	Temperatura di stoccaggio			
		min	°C	-40
		max	°C	+70
Tolleranze e protezioni				
Grado di protezione IP frontale				IP40
Grado di protezione Terminali				IP00
Dimensioni				

Le caratteristiche descritte in questo documento sono suscettibili in qualsiasi momento ad evoluzioni o modifiche. Le descrizioni, i dati tecnici e funzionali, i disegni e le istruzioni sul depliant sono da considerarsi solo come indicativi, e pertanto non possono avere nessun valore contrattuale.

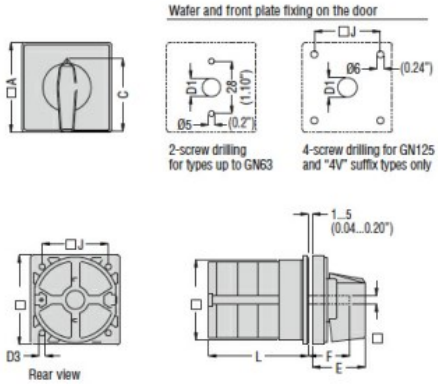

Type	Dimensions										L					
	□ A	C	D1	D3	E	F	□ G	□ J	□ M	□ N	1 wafer	2 wafers	3 wafers	4 wafers	5 wafers	6 wafers
GN12	48 (1.89")	39.5 (1.55")	12 (0.47")	4.3 (0.17")	26.5 (1.04")	23.5 (0.92")	39 (1.53")	36 (1.42")	48 (1.89")	6 (0.24")	36.1 (1.42")	45.8 (1.80")	55.5 (2.18")	65.2 (2.57")	74.9 (2.95")	84.6 (3.33")
GN20	48 (1.89")	39.5 (1.55")	12 (0.47")	4.3 (0.17")	26.5 (1.04")	23.5 (0.92")	39 (1.53")	36 (1.42")	48 (1.89")	6 (0.24")	36.1 (1.42")	45.8 (1.80")	55.5 (2.18")	65.2 (2.57")	74.9 (2.95")	84.6 (3.33")
GN25	48 (1.89")	39.5 (1.55")	12 (0.47")	4.3 (0.17")	26.5 (1.04")	23.5 (0.92")	39 (1.53")	36 (1.42")	48 (1.89")	6 (0.24")	40.5 (1.59")	54.1 (2.13")	67.7 (2.66")	81.3 (3.20")	94.9 (3.74")	108.5 (4.27")
GN32	65 (2.56")	53 (2.09")	14 (0.55")	4.3 (0.17")	34.5 (1.36")	26 (1.02")	58.5 (2.30")	48 (1.89")	65 (2.56")	7 (0.27")	46.5 (1.83")	61.6 (2,442")	76.7 (3.02")	91.8 (3.61")	106.9 (4.21")	122 (4.80")
GN40	65 (2.56")	53 (2.09")	14 (0.55")	4.3 (0.17")	34.5 (1.36")	26 (1.02")	58.5 (2.30")	48 (1.89")	65 (2.56")	7 (0.27")	46.5 (1.83")	61.6 (2,442")	76.7 (3.02")	91.8 (3.61")	106.9 (4.21")	122 (4.80")
GN63	65 (2.56")	53 (2.09")	14 (0.55")	4.3 (0.17")	34.5 (1.36")	26 (1.02")	62 (2.44")	48 (1.89")	65 (2.56")	7 (0.27")	50.3 (1.98")	68.4 (2.69")	86.5 (3.40")	104.6 (4.12")	122.7 (4.83")	140.8 (5.54")
GN125	90 (3.54")	70.5 (2.77")	16 (0.63")	5.3 (0.21")	41.5 (1.63")	28 (1.10")	84 (3.31")	68 (2.68")	90 (3.54")	9 (0.35")	67.3 (2.65")	96.4 (3.79")	125.5 (4.94")	154.6 (6.09")	183.7 (7.23")	212.8 (8.38")

Schemi elettrici

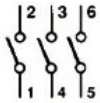

Omologazioni e conformità

Conformità

CSA C22.2 n°14.
IEC/EN 60947-1
IEC/EN 60947-3
IEC/EN 60947-5-1
UL508

Omologazioni

cCSAus
EAC
UL

Le caratteristiche descritte in questo documento sono suscettibili in qualsiasi momento ad evoluzioni o modifiche. Le descrizioni, i dati tecnici e funzionali, i disegni e le istruzioni sul depliant sono da considerarsi solo come indicativi, e pertanto non possono avere nessun valore contrattuale.