CorePro LEDbulb

CorePro LEDbulb ND 10.5-75W A60 E27 830

I prodotti CorePro LEDbulb sono compatibili con apparecchi esistenti dotati di attacco E27 o B22 e sono progettati come alternativa per l'aggiornamento diretto (retrofit) delle lampade a incandescenza. Consentono un notevole risparmio energetico e riducono i costi di manutenzione. La lampadina CorePro LED è la soluzione ideale per soddisfare le esigenze di illuminazione basilari, emette una luce piacevole e garantisce le prestazioni affidabili che ci si aspetta dal LED a un prezzo competitivo.

Dati del prodotto

Informazioni generali	
Attacco	E27 [E27]
Marchio RoHS	RoHS mark
Durata di vita nominale (Nom)	15000 h
Ciclo di commutazione on/off	50.000 X
Tipo tecnico	10.5-75W

Dati tecnici di illuminazione	
Codice colore	830 [CCT di 3.000 K]
Angolo del fascio (Nom)	200 °
Flusso luminoso (Nom)	1055 lm
Flusso luminoso (specificato) (Nom)	1055 lm
Designazione colore	Bianco (WH)
Temperatura di colore correlata (Nom)	3000 K
Efficienza luminosa (specificata) (Nom)	100,00 lm/W
Uniformità del colore	<6
Indice di resa dei colori (Nom)	80
LLMF a fine durata vita nominale (Nom)	70 %

Funzionamento e parte elettrica	
Frequenza di ingresso	Da 50 a 60 Hz
Power (Rated) (Nom)	10.5 W
Corrente lampada (Nom)	95 mA
Wattaggio equivalente	75 W
Tempo di avvio (Nom)	0,5 s
Tempo di riscaldamento al 60% luce (Nom)	0.5 s
Fattore di potenza (Nom)	0.5
Tensione (Nom)	220-240 V

Temperatura	
Temp. massima involucro (Nom)	80 °C

Controlli e regolazione del flusso	
Regolabile	No

Meccanica e corpo	
Finitura lampadina	Smerigliata (FR)

CorePro LEDbulb

Approvazione e applicazione	
Classe di efficienza energetica (ELL)	A+
Consumo energetico kWh/1000 h	11 kWh

Dati del prodotto	
Codice prodotto completo	871869649752400
Nome prodotto ordine	CorePro LEDbulb ND 10.5-75W A60 E27 830
EAN/UPC - Prodotto	8718696497524

Codice d'ordine	49752400
Codice Locale	CORE75830
Numeratore - Quantità per confezione	1
Numeratore - Confezioni per scatola esterna	10
N. materiale (12NC)	929001162332
Peso netto (Pezzo)	0,076 kg

Disegno tecnico

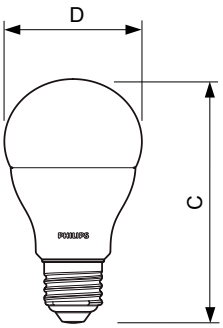

LED 10.5-75W E27 830

Product	D	C
CorePro LEDbulb ND 10.5-75W A60 E27 830	60 mm	110 mm

Fotometrie

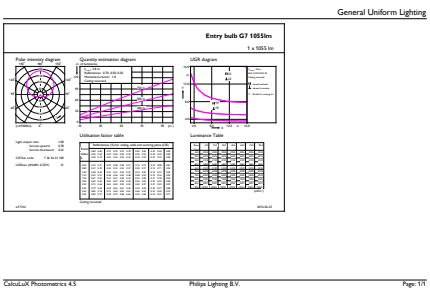

CorePro LEDbulb 75W E27 830 FR A60 ND

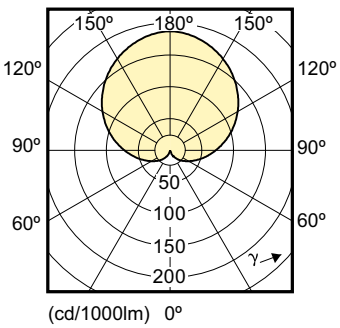

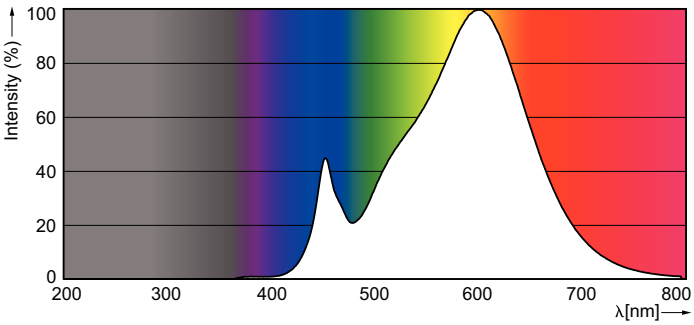

CorePro LEDbulb

Durata

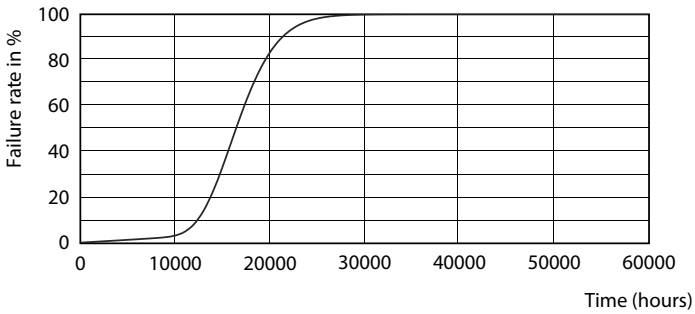

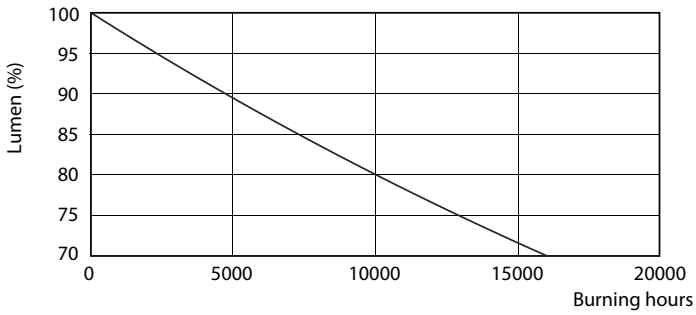

LEDbulb 100W E27 840 FR A60

LEDbulb 100W E27 840 FR A60

© 2019 Signify Holding Tutti i diritti riservati. Signify non fornisce alcuna rappresentazione o garanzia relativamente all'accuratezza o alla completezza delle informazioni incluse e non può essere ritenuta responsabile di eventuali azioni basate su di esse. Le informazioni riportate nel presente documento non hanno alcuno scopo commerciale e non fanno parte di alcun preventivo o contratto, salvo diversamente concordato con Signify. Philips e il simbolo dello scudo Philips sono marchi registrati di Koninklijke Philips N.V.