MASTERColour CDM-TD

MASTERColour CDM-TD 150W/942 RX7s 1CT

Gamma di lampade a scarica compatte ad alta efficienza, a terminazione doppia, caratterizzate da colore stabile per tutta la durata e luce vivida e brillante

Dati del prodotto

Informazioni generali	
Attacco	RX7S [RX7s]
Posizione di funzionamento	P45 [Parallela +/-45° o Orizzontale(HOR)]
Vita al 5% di guasti (Nom)	9000 h
Vita al 10% di guasti (Nom)	13000 h
Vita al 20% di guasti (Nom)	15000 h
Vita al 50% di guasti (Nom)	16000 h
Codice Ansi HID	M142/E

Dati tecnici di illuminazione	
Codice colore	942 [CCT di 4.200 K]
Flusso luminoso (Nom)	13750 lm
Flusso luminoso (specificato) (Nom)	13750 lm
Designazione colore	Bianca neutra (CW)
Mantenimento lumen 10000 h (Nom)	70 %
Mantenimento lumen 2000 h (Min)	80 %
Mantenimento lumen 2000 h (Nom)	90 %
Mantenimento lumen 5000 h (Min)	75 %
Mantenimento lumen 5000 h (Nom)	85 %
Coordinata cromatica Y (Nom)	0,380
Coordinata cromatica Y (Nom)	0,375
Temperatura di colore correlata (Nom)	4200 K
Efficienza luminosa (specificata) (Nom)	87 lm/W
Indice di resa dei colori (Nom)	96

Funzionamento e parte elettrica	
Power (Rated) (Nom)	150.0 W
Avviamento corrente lampada (Max)	2,5 A
Corrente lampada (EM) (Nom)	1,8 A
Tensione di alimentazione accensione (Max)	198 V
Tensione di picco all'accensione (Max)	5000 V
Tensione di alimentazione accensione (Min)	198 V
Tempo di riaccensione (Min) (Max)	15 min
Tempo di accensione (Max)	30 s
Tensione (Max)	110 V
Tensione (Min)	96 V
Tensione (Nom)	103 V

Controlli e regolazione del flusso	
Regolabile	No
Tempo di avviamento 90% (Max)	3 min

MASTERColour CDM-TD

Meccanica e corpo	
Finitura lampadina	Chiara (CL)

Approvazione e applicazione	
Classe di efficienza energetica (ELL)	A+
Contenuto di mercurio (Hg) (Nom)	8,29 mg
Consumo energetico kWh/1000 h	165 kWh

UV	
P.E.T. (Niosh) (Min)	8 h/500lx
Fattore guasto D/fc (Max)	0,4

Requisiti per il design dell'apparecchio	
Temperatura della lampadina (Max)	650 °C
Temperatura al pinch-point (Max)	300 °C

Dati del prodotto	
Codice prodotto completo	871150020025915
Nome prodotto ordine	MASTERColour CDM-TD 150W/942 RX7s 1CT
EAN/UPC - Prodotto	8711500200259
Codice d'ordine	20025915
Codice Locale	CDMTD150942
Numeratore - Quantità per confezione	1
Numeratore - Confezioni per scatola esterna	12
N. materiale (12NC)	928084805133
Peso netto (Pezzo)	26,700 g
ILCOS Code	MD/UB-150/942-H-RX7s-25/135.4

Warnings and safety

- Utilizzare esclusivamente in apparecchi per illuminazione totalmente chiusi, anche durante i test (IEC61167, IEC 62035, IEC60598)
- L'apparecchio per illuminazione deve essere in grado di contenere frammenti caldi in caso di rottura della lampada
- Le lampade possono utilizzare alimentatori con controllo elettronico o elettromagnetico
- L'alimentatore deve includere la protezione alla fine del ciclo di vita (IEC 61167, IEC 62035)
- È estremamente improbabile che la rottura di una lampada possa avere conseguenze sulla salute dei consumatori. Nel caso in cui una lampada si rompa, ventilare la stanza per 30 minuti e rimuovere i frammenti, preferibilmente indossando dei guanti. Riporre i frammenti in una busta di plastica sigillata e smaltirli presso i luoghi opportuni per il riciclo. Non utilizzare un aspirapolvere.

Disegno tecnico

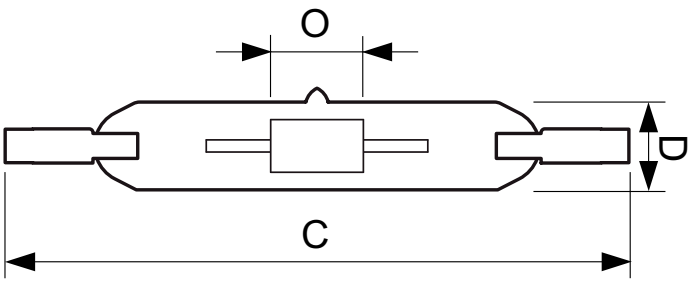

CDM-TD 150W/942 RX7s

Product	D (max)	D	O	C (max)
MASTERColour CDM-TD 150W/942 RX7s 1CT	25 mm	0,875 in	10 mm	137,43 mm

MASTERColour CDM-TD

Fotometrie

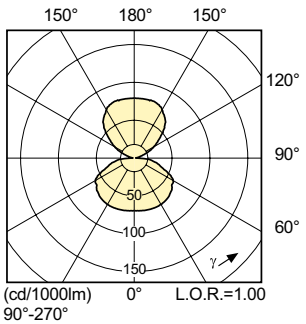

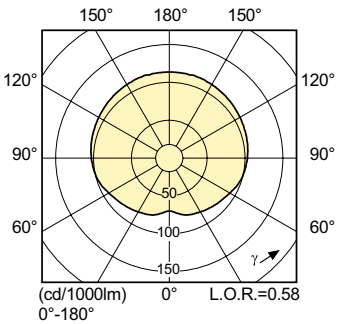

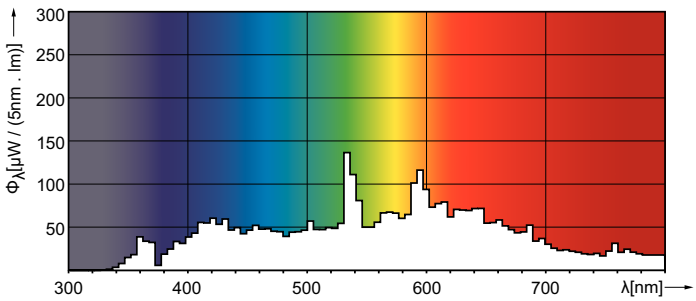

Durata

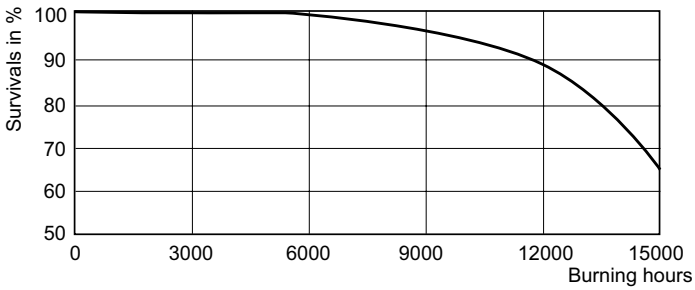

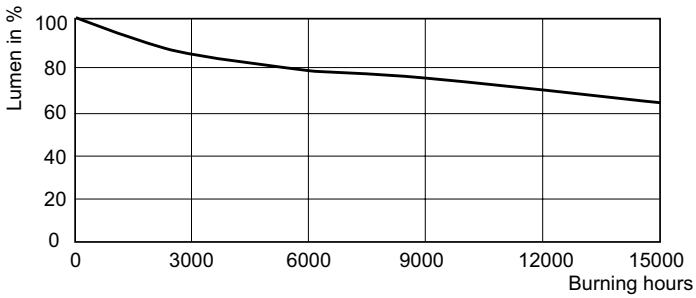

© 2018 Signify Holding Tutti i diritti riservati. Signify non fornisce alcuna rappresentazione o garanzia relativamente all'accuratezza o alla completezza delle informazioni incluse e non può essere ritenuta responsabile di eventuali azioni basate su di esse. Le informazioni riportate nel presente documento non hanno alcuno scopo commerciale e non fanno parte di alcun preventivo o contratto, salvo diversamente concordato con Signify. Philips e il simbolo dello scudo Philips sono marchi registrati di Koninklijke Philips N.V.