PORTALAMPADE IN METALLO CON GHIERA IN PORCELLANA - E14

Confezione 50 pezzi | Box 500 pezzi

Codice Prodotto: 1036

CARATTERISTICHE

Pastiglia:	in porcellana
Tensione nominale:	250 Vac
Morsetti:	a vite per cavi rigidi o flessibili da 0,5 ÷ 2,5 mm²
Fissaggio:	con foro filettato M10x1
Note:	Materiale extra CEE

DISEGNO TECNICO

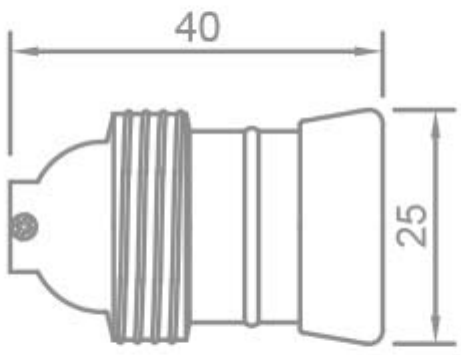

Con riserva modifiche tecniche

NOTES