PORTALAMPADE IN PORCELLANA - E27

Confezione 10 pezzi | Box 100 pezzi

Codice Prodotto: 0160

CARATTERISTICHE

Tensione nominale:	500 Vac
Morsetti:	a vite per cavi rigidi o flessibili da 0,5 ÷ 2,5 mm²
Virola:	acciaio zincato
Fissaggio:	con foro filettato M10x1 e vite di blocco

DISEGNO TECNICO

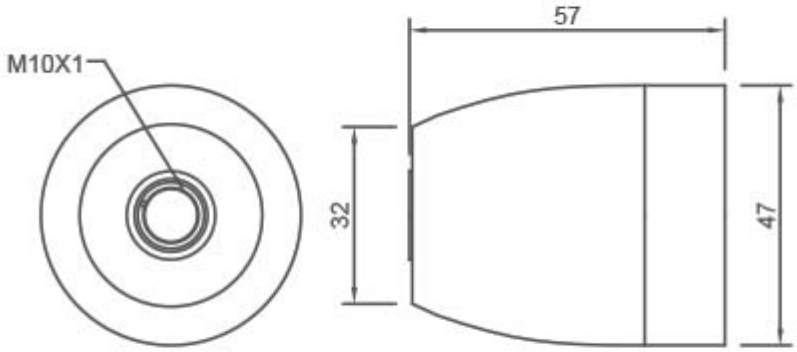

Con riserva modifiche tecniche

NOTES