PUNTOLUCE IN MATERIALE TERMOPLASTICO - E27

Confezione 25 pezzi | Box 100 pezzi

Codice Prodotto: 0079/...

CARATTERISTICHE

Tipo:	base curva
Morsetti:	a molla per cavi da 0,5 ÷ 1,5 mm² con puntalini
Fissaggio:	con fori passanti Ø 4 mm
Contatti:	acciaio zincato

Con riserva modifiche tecniche

VARIAZIONI

Immagine	Codice Prodotto	Colore
	0079	Bianco
	0079/N	Nero

DISEGNO TECNICO

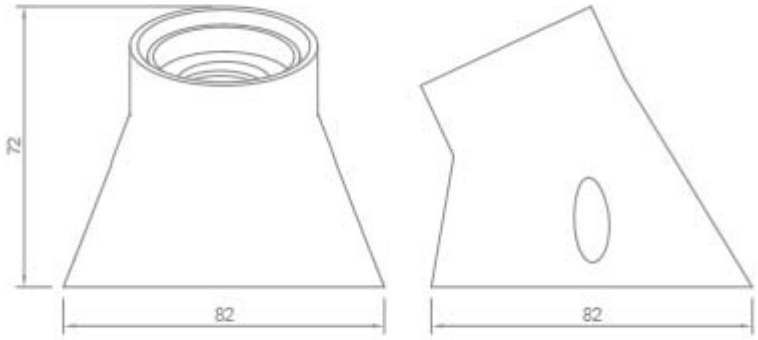

NOTES