PORTALAMPADE IN PORCELLANA - E27

Confezione 50 pezzi | Box 200 pezzi

Codice Prodotto: 0072/75

CARATTERISTICHE

Tensione nominale:	250 Vac
Morsetti:	a vite per cavi rigidi o flessibili da 0,5 ÷ 2,5 mm²
Virola:	acciaio zincato
Fissaggio:	con staffa metallica piana con asole
Temperatura:	180° C

DISEGNO TECNICO

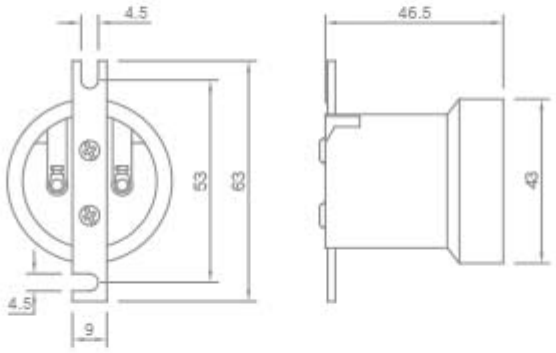

NOTES