PLP 50EN

PLAFONIERA CON FONDELLO IN PLASTICA

DESCRIZIONE

PL 50EN è un diffusore acustico a plafoniera, provvisto di fondello antifiamma in plastica, installabile ad incasso in controsoffittature o pannelli. È particolarmente indicato per la diffusione di messaggi di allarme, grazie alla elevata intellegibilità di riproduzione della voce e alla resistenza alle alte temperature che si raggiungono durante un incendio. Le morsettiere di collegamento per i cavi antifiamma di ingresso e uscita sono in materiale ceramico. Un fusibile termico protegge l'integrità della linea audio in caso di calore elevato. Vite di messa a terra disponibile (se richiesto l'utilizzo). Cablaggio interno realizzato con conduttori antifiamma.

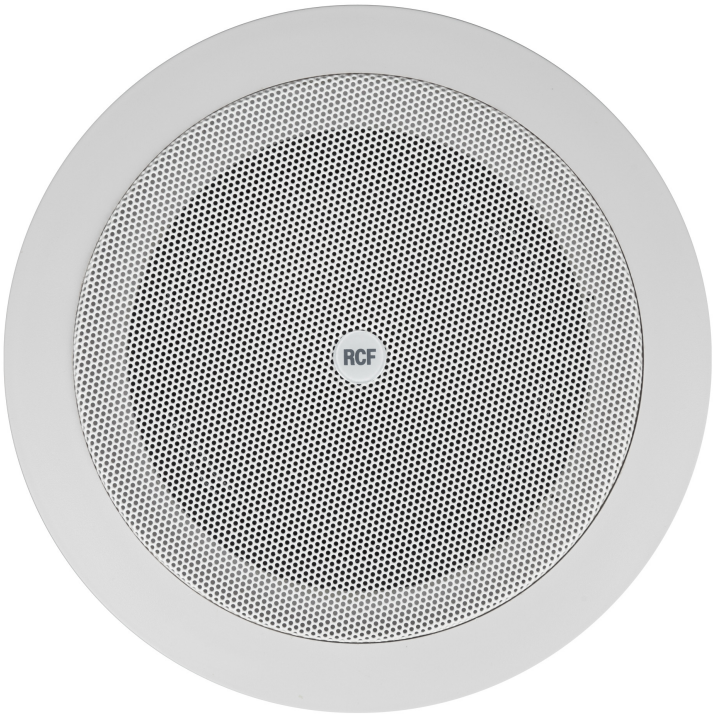

CARATTERISTICHE

- Altoparlante fullrange da 5".
- Potenza selezionabile (100 V): 6 W – 3 W – 1.5 W.
- 93 dB di sensibilità.
- Colore bianco RAL 9016.
- Corpo e fondello posteriore in plastica, griglia in metallo.
- Connettore ceramico per ingresso e uscita.
- Fusibile termico di protezione.

SPECIFICHE TECNICHE

Specifiche acustiche	Risposta in Frequenza (-10dB):	130 Hz ÷ 15000 Hz
	Max SPL @ 1m (dB):	101 dB
	Max SPL @ 4m (dB):	89 dB
	Angolo di copertura (*)	165°
	Sensibilità del sistema (dB)	93 dB
	Sensibilità del sistema 1W @ 4 m (dB)	81 dB
Sezione di potenza	Potenza:	6 W RMS
	Potenza di Picco:	24 W PEAK
	Amplificatore Raccomandato	12 W
	Protezioni:	Thermal fuse
Trasduttori	Fullrange:	5.0"
Sezione Input/Output	Connettori in ingresso:	Ceramic screw terminals
	Connessioni di uscita:	Ceramic screw terminals
	Trasformatore a Tensione Costante	100 V
	Selettore di potenza 1:	6 W - 1667 ohm
	Selettore di potenza 2:	3 W - 3333 ohm
	Selettore di potenza 3:	1.5 W - 6667 ohm
Conformità agli standard	Certificato EN54-24:	Yes
	Marchio CE:	Yes
	Numero CPR:	0068-CPR-051/2017
Specifiche fisiche	Materiale Cabinet/Case:	Plastic
	Hardware:	Plastic back cover
	Griglia:	Steel
	Colore:	White - RAL 9016
Dimensioni	Profondità:	71 mm / 2.8 inches
	Profondità incasso:	66 mm / 2.6 inches
	Diametro:	175 mm / 6.89 inches
	Diametro di taglio:	149 mm / 5.87 inches
	Peso:	0.66 kg / 1.46 lbs
Informazioni di spedizione	Altezza imballaggio:	110 mm / 4.33 inches
	Larghezza imballaggio:	190 mm / 7.48 inches
	Profondità imballaggio:	180 mm / 7.09 inches
	Peso imballaggio:	0.66 kg / 1.46 lbs

RCF products are continually improved. All specifications are therefore subject to change without notice.

CODICE

- **13100008**

  PLP 50EN

  EAN 8024530014391

RCF products are continually improved. All specifications are therefore subject to change without notice.

DRAWINGS

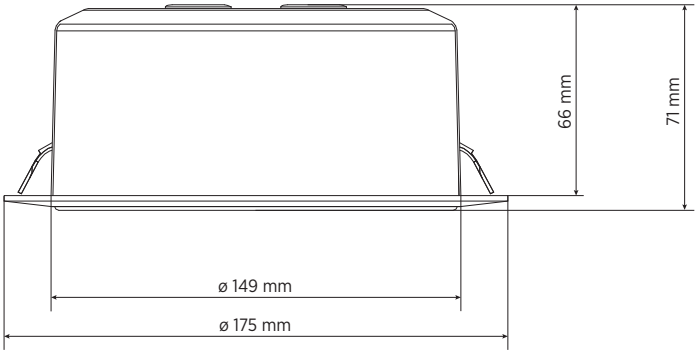

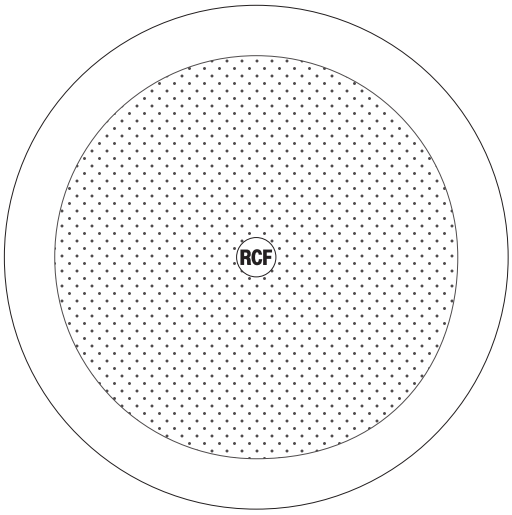

SCHEMATICS

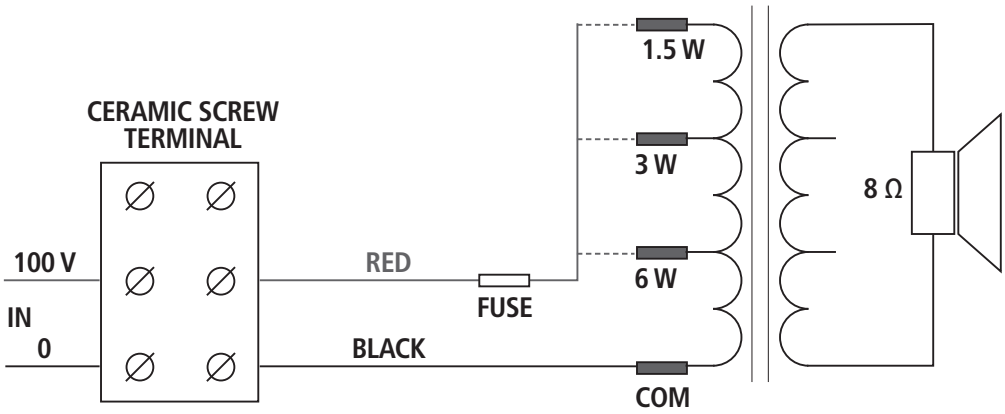

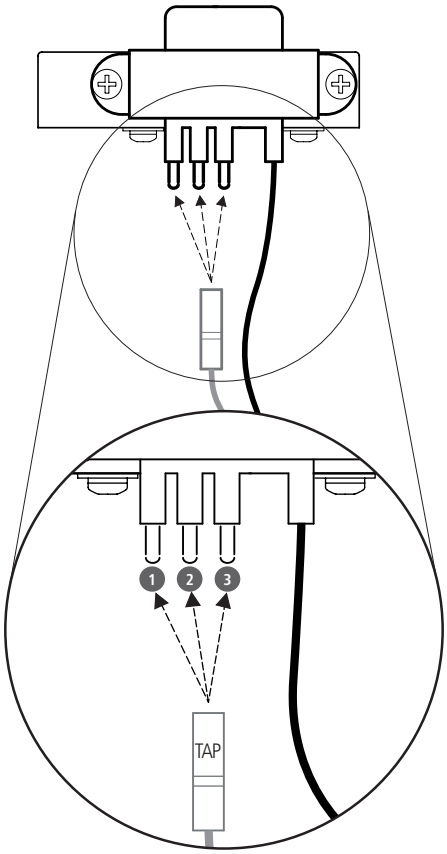

TAP (pins)	POWER (100 V)	POWER (70 V)
1	1.5 W	0.75 W
2	3 W	1.5 W
3	6 W	3 W

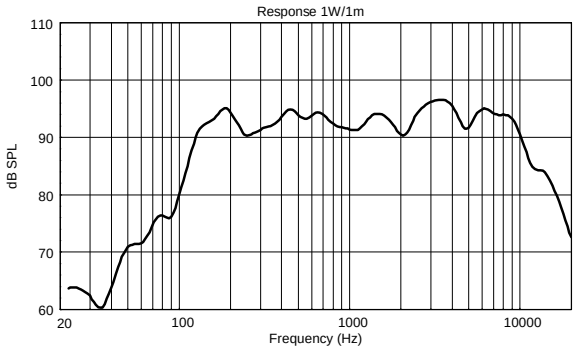
Response 1W/1m
dB SPL
110
100
90
80
70
60
20
100
1000
10000
Frequency (Hz)

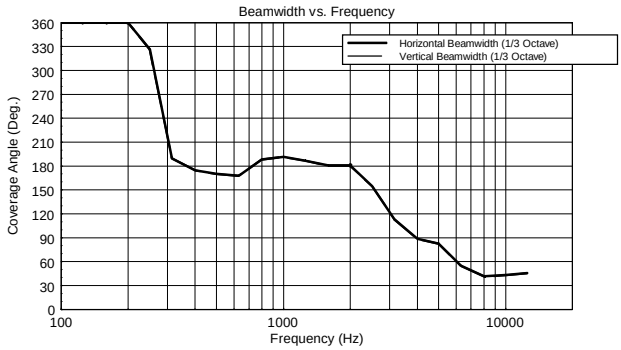
Beamwidth vs. Frequency
Horizontal Beamwidth (1/3 Octave)
Vertical Beamwidth (1/3 Octave)
Coverage Angle (Deg.)
360
330
300
270
240
210
180
150
120
90
60
30
0
100
1000
10000
Frequency (Hz)

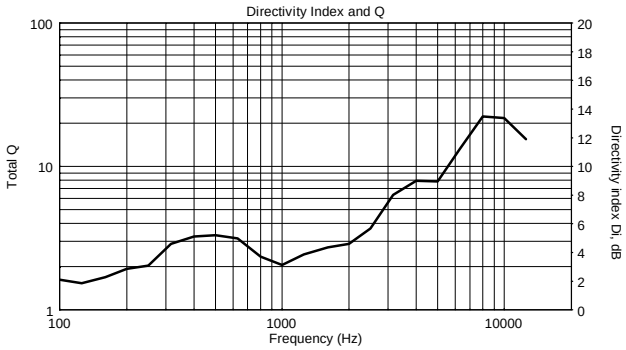
Directivity Index and Q
Total Q
100
10
1
Directivity index Di, dB
20
18
16
14
12
10
8
6
4
2
0
100
1000
10000
Frequency (Hz)

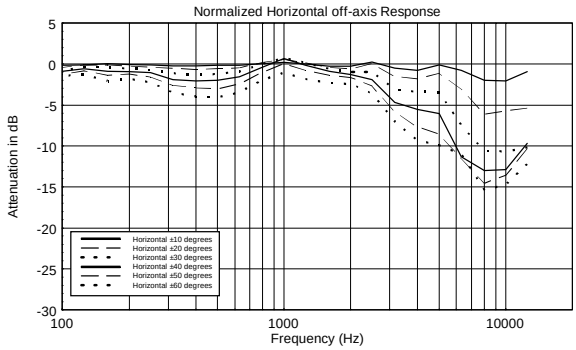
Normalized Horizontal off-axis Response
Attenuation in dB
5
0
-5
-10
-15
-20
-25
-30
Horizontal ±10 degrees
Horizontal ±20 degrees
Horizontal ±30 degrees
Horizontal ±40 degrees
Horizontal ±50 degrees
Horizontal ±60 degrees
100
1000
10000
Frequency (Hz)

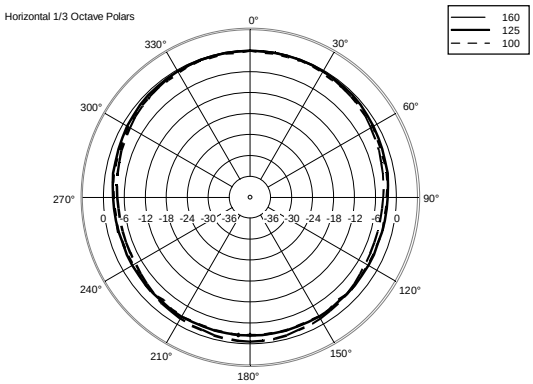
Horizontal 1/3 Octave Polars
160
125
100

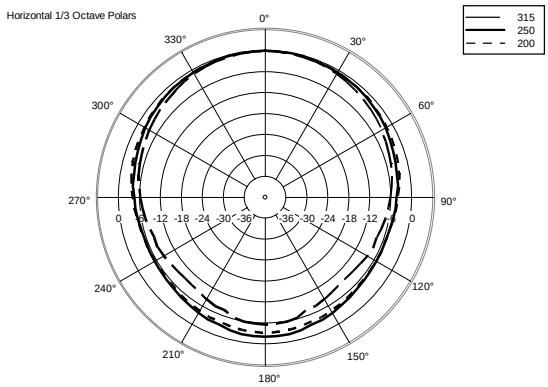
Horizontal 1/3 Octave Polars
315
250
200

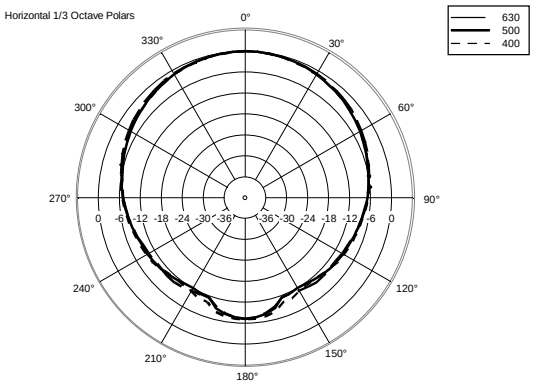
Horizontal 1/3 Octave Polars
630
500
400

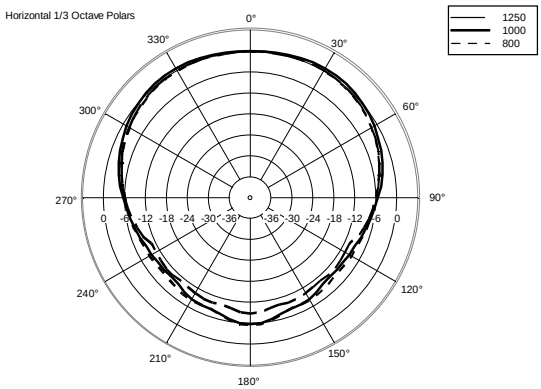
Horizontal 1/3 Octave Polars
1250
1000
800

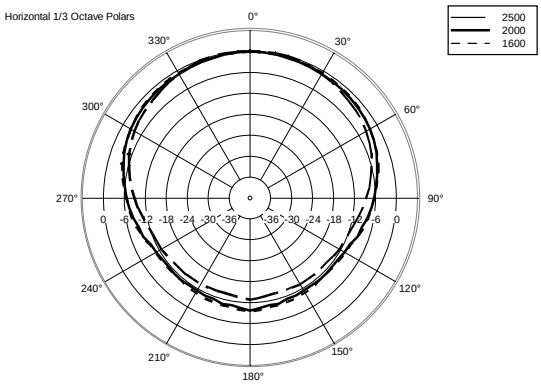
Horizontal 1/3 Octave Polars
2500
2000
1600

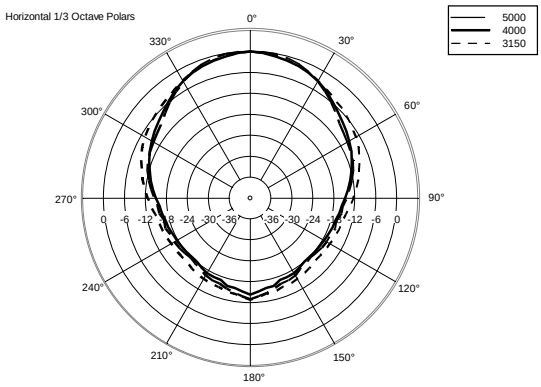
Horizontal 1/3 Octave Polars
5000
4000
3150

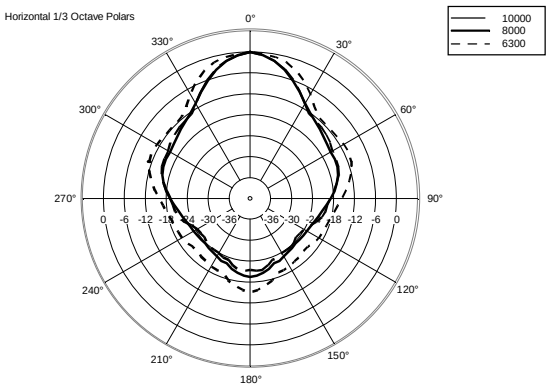
Horizontal 1/3 Octave Polars
10000
8000
6300

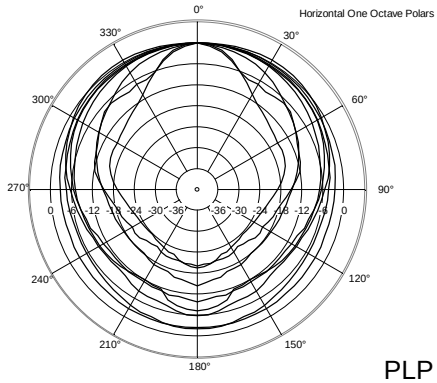
Horizontal One Octave Polars

ACCESSORI

NOTE

NESSUNA SALVAGUARDIA è NECESSARIA nel caso di PERSONA AVVERTITA per tensioni AUDIO fino a 120V. Costituiscono avvertimento i simboli di attenzione riportati nei pressi dei morsetti di collegamento. Nel caso di tensioni AUDIO fino a 71V non è nemmeno necessario apporre il simbolo di attenzione.
Relativamente alla messa a terra degli involucri metallici dei diffusori equipaggiati con trasformatore di linea audio e utilizzati per la diffusione sonora con sistema di distribuzione tramite amplificatori a "tensione costante" che usano uscite a 70,7V oppure 100V senza un riferimento a massa o a terra, a meno di particolari norme di impiantistica che lo richiedano, non si rende necessario il collegamento dell'involucro del diffusore che include altoparlante, trasformatore, filtri passivi vari etc., alla terra di protezione (rif.to EN 62368-1 item 4.3.2.2).