FARETTO C/PICC 9W LED 4000K

serie: CIAK

Art. 99580/16

EAN 8020588564789

Colore: Grigio
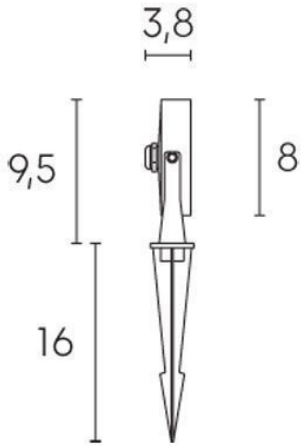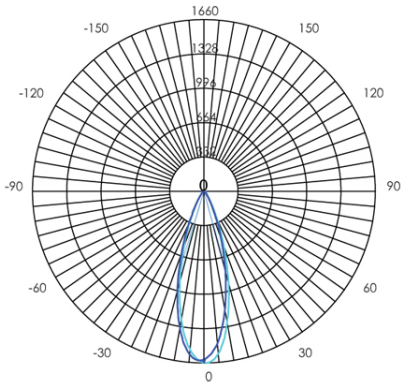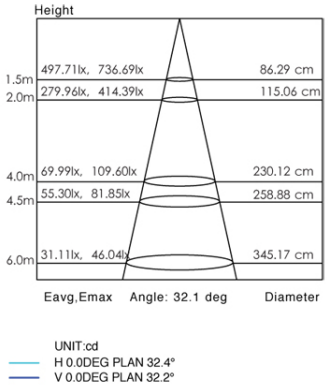
Faretto orientabile in pressofusione di alluminio.
Con picchetto di supporto incluso.
Diffusore in vetro trasparente.
Illuminazione con 12 LED SMD.
Consumo: 9W.
Resa: 90W.
Risparmio energetico: 87%
Flusso luminoso: 700 lumen.
Temperatura di colore: 4000°K. Luce naturale.
Cavo di alimentazione H05RN-F.
Pressacavo PG7.
Alimentazione: 230V.
Grado di protezione: IP65