mareco LUCE
47032 bertinoro (FC) Italia
via s.croce, 121 (z.i.)
tel. +39 0543 4687
fax +39 0543 449051
info@marecoluce.it
www.marecoluce.it

Il presente documento è esclusiva di MARECO LUCE s.r.l, ne è assolutamente vietata la divulgazione e la riproduzione anche parziale, nonchè l'utilizzazione senza consenso scritto della MARECO LUCE s.r.l stessa.
L'azienda si riserva il diritto di modificare i modelli, quote e materiali in ogni momento senza obbligo di preavviso.

SCHEDA TECNICA PRODOTTO
Sfera Ø500 Led IP65 Reflex
Codice : 1110782T

FAMIGLIA DI APPLICAZIONE
- Arredo Urbano LED a diffusore sferico per utilizzo palo o su braccio Ø60mm in testa, solo per montaggio diritto (IP65)

CARATTERISTICHE DEI MATERIALI
- Diffusore sferico in PMMA (acrilico) di diametro Ø500mm, colorazione trasparente, con verniciatura interna
in alluminio riflettente ed esterna in colore nero coprente ed attacco a baionetta
- Base NY-FV30% ad altissima resistenza meccanica ed autoestinguenza (Glow Wire 650°C)
- Gruppo cablaggio composto da cono di copertura in PC (policarbonato) ad alta resistenza, per ricovero driver
- Supporto circuito led in alluminio anodizzato nero
- Guarnizioni in silicone
- Viteria in acciaio INOX A2

COLORE
- Trasparente/semiverniciato nero

CARATTERISTICHE ILLUMINOTECNICHE
- Sorgente luminosa a posizione fissa
- Accensione immediata al 100% del flusso luminoso
- Modulo Led monocromatico (50 Led)
- Led Samsung LM561B
- Illuminamento rotosimmetrico

CARATTERISTICHE DI CABLAGGIO
- Modulo LED 21.7W con alimentatore integrato
- Uscita driver 700mA
- n°50 Led Samsung LM561B

CARATTERISTICHE DI INSTALLAZIONE E MANUTENZIONE ORDINARIA
- Apparecchio ad installazione diretta su palo o su braccio Ø60mm in testa
- Fissaggio tramite 2 espansori in tecnopolimero rinforzato, con serraggio tramite viti (fissaggio interno al palo)
- Fissaggio diffusore con innesto a baionetta tramite 3 staffe metalliche serrabili
- Manutenzione ordinaria non necessaria
- Manutenzione straordinaria sfilando il diffusore

CARATTERISTICHE DIMENSIONALI
- Ø500x600mm

ACCESSORIO OPZIONALE (DA ORDINARE SEPARATAMENTE):
- Cod. CS160030 Kit protezione sovratensione
- Il KIT di protezione, se specificatamente ordinato, verrà installato all'interno dell'apparecchio
- Tensione di impulso max UOC 10KV
- Livello di protezione in tensione L-N <1500V

SPECIFICHE GENERALI
• Tipo LED: Samsung LM561B
• Step MacAdam: 3
• Lifetime Led: L80/B50 - 60Kh Tc 85°C
• Lifetime driver: 50Kh
• Power factor: 0.95
• Garanzia: 2 anni

SPECIFICHE 4000K
• Flusso scheda LED: 3315lm@tc25°C
• Flusso apparecchio: 1697lm@ta25°C
• Efficienza LED: 153lm/W
• Efficienza apparecchio: 69lm/W
• Assorbimento scheda Led: 21.7W
• Assorbimento apparecchio: 24.7W

SPECIFICHE 3000K
• Flusso scheda LED: 3166lm@tc25°C
• Flusso apparecchio: 1620lm@ta25°C
• Efficienza LED: 146lm/W
• Efficienza apparecchio: 65lm/W
• Assorbimento scheda Led: 21.7W
• Assorbimento apparecchio: 24.7W

Rev 02-30/10/2019

Specifiche
• Conforme alle direttive CEE
• Doppio isolamento/classe II
• IK08
• RG1
• CRI>80
• CLASSE A+
• IP 65

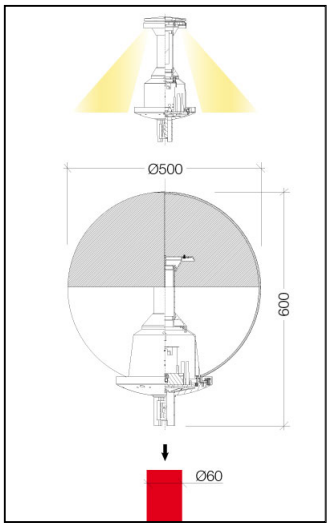

220-240V 50/60Hz 24,7W						
CE		IK 08	RG 1	CRI ≥80	A+	IP65

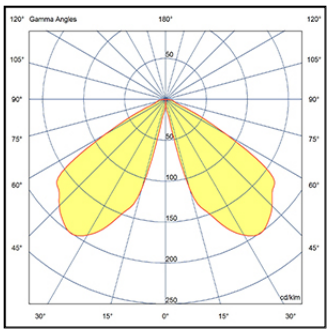
Gamma Angles
180°
120°
120°
105°
105°
90°
90°
75°
75°
60°
60°
45°
45°
50
50
100
150
200
250
cd/klm
30°
15°
0°
15°
30°