Scheda Tecnica Prodotto

GW66683PM

Serie GREEN WALL

-

Per pareti	Cartongesso	N. prese IB alloggiabili	1
Grado di protezione	IP55	Resistenza agli urti	IK08
Prese IB alloggiabili	16/32 A SBF / CBF / Automatika	Codice Electrocod	2220
Glow wire test	850 °C (Fondo) - 650 °C (Cornice)	Foratura fondo	Mediante fresa multi-diametro
Temp. min. installazione	-15°C		

DIMENSIONALE

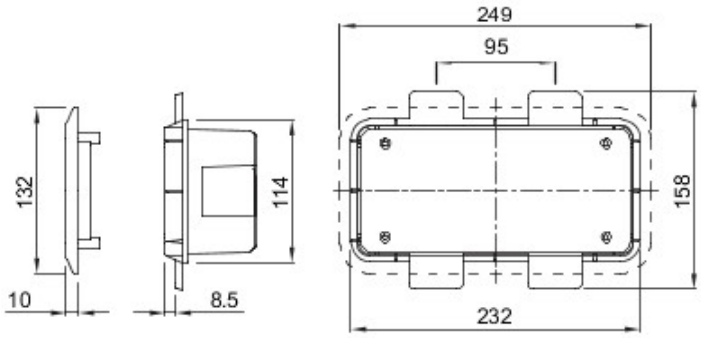

SIMBOLOGIA TECNICA

IP	IK	GWT
IP55	IK08	850 °C (Fondo) - 650 °C (Cornice)

MARCHI/APPROVAZIONI

GEWISS S.p.A. Via A. Volta, 1
24069 Cenate Sotto - Bergamo - Italy
tel. +39 035 94 61 11 fax +39 035 94 69 09

www.gewiss.com
sat@gewiss.com
aggiornamento del 09/06/2020

Dati, misure, disegni e foto sono riportati a mero titolo informativo e aggiornati al . Potranno essere modificati in ogni momento.